Նոյեմբերյան համայնքի Կողբ բնակավայրի 37-րդ փողոցի տուֆապատման աշխատանքների նախագծանախահաշվային փաստաթղթերի կազմման ծառայություններ

ԱՇԽԱՏԱՆՔԱՅԻՆ ՆԱԽԱԳԻԾ

CIVIL PROJECT

ԵՐԵՎԱՆ 2024

ՏԻՏՂՈՍԱԹԵՐԹ
ТИТУЛЬНЫЙ ЛИСТ

Նոյեմբերյան համայնքի   Կողբ բնակավայրի 37-րդ փողոցի տուֆապատման աշխատանքների նախագծանախահաշվային փաստաթղթերի կազմման ծառայություններ

ԱՇԽԱՏԱՆՔԱՅԻՆ ՆԱԽԱԳԻԾ

Պատվիրատու — ՀՀ Տարածքային կառավարման և ենթակառուցվածքների նախարարություն
Заказчик — Министерсиво территориального управления и интфраструктур РА

<<ՍԻՎԻԼ ՊՐՈՋԵՔԹ>> ՍՊԸ -ի տնօրեն՝ **Ռ.Հովհաննիսյան**
"СИВИЛ ПРОЕКТ" ООО — Р.Оганисян

ՆԳԾ — Ռ. Հովհաննիսյան
ГИП — Р.Оганисян

Նախագծող — Ա. Հարությունյան
Проектировщик — А.Арутюнян

CIVIL PROJECT

ՀԱՅԱՍՏԱՆԻ ՀԱՆՐԱՊԵՏՈՒԹՅՈՒՆ

ՏԱՎՈՒՇԻ ՄԱՐԶ ՆՈՅԵՄԲԵՐՅԱՆ ՀԱՄԱՅՆՔ

(մարզը, համայնքը)

ՆԱԽԱԳԾՄԱՆ ԹՈՒՅԼՏՎՈՒԹՅՈՒՆ (ՃԱՐՏԱՐԱՊԵՏԱՀԱՏԱԿԱԳԾԱՅԻՆ ԱՌԱՋԱԴՐԱՆՔ)

N⁰ 491 «14» ՀՈԿՏԵՄԲԵՐ 2024թ.

Օբյեկտ՝ ՀՀ Տավուշի մարզի Նոյեմբերյան խոշորացված համայնքի գ. Կողբ 37-րդ փողոցի 240 մ երկարությամբ, լայնությունը՝ գործող ճանապարհի լայնությամբ տուֆ քարով սալապատում,նախատեսել նաև ջրահեռացում և ճանապարհային երթևեկության նշանների տեղադրում:

(օբյեկտի անվանումը, ***կառուցում,*** վերակառուցում, ուժեղացում, վերականգնում, գործառնական նշանակության փոփոխություն)

(հակիրճ բնորոշումը, հզորությունը

միջին ռիսկայնության աստիճանի օբյեկտ, II կատեգորիա, ներկայացնել աշխատանքային նախագիծ, մեկ փուլով:

(ռիսկայնության աստիճանը (կատեգորիան), նախագծման փուլերը և այլն)

Գտնվելու վայրը ՀՀ Տավուշի մարզ Նոյեմբերյան համայնք, գ. Կողբ 37-րդ փողոց

(մարզի, համայնքի, փողոցի անվանումները, շենքի համարը, հողամասի ծածկագիրը)

Կառուցապատող Նոյեմբերյանի համայնքապետարան, Երևանյան 4 /0266/22703, /0266/22393, noyemberyan.tavush@mta.gov.am

(կազմակերպության անվանումը, գտնվելու վայրը, ֆիզիկական անձի անունը, ազգանունը, բնակության վայրը, հեռախոսահամարը, էլեկտրոնային հասցեն)

Առաջադրանքի տրամադրման հիմքը Ճանապարհների անմխիթար վիճակը:

(կառուցապատման նպատակով ՀՀ օրենսդրությամբ սահմանված կարգով հողամասի տրամադրման, անշարժ գույքի փոփոխման իրավունքը հաստատող անհրաժեշտ փաստաթղթերը)

Առաջադրանքի գործողության ժամկետը 12 ամիս

(N 1 հավելվածի 32-րդ կետին համապատասխան)

ՆԱԽԱԳԾՎՈՂ ՀՈՂԱՄԱՍԻ ԲՆՈՒԹԱԳԻՐԸ

(ասպղանիշով (*) նշված դրույթների գրաֆիկական արտացոլումը տրամադրվում է կից ներկայացվող ամփոփ սխեմայով՝ Մ 1:500)

1. Հողամասը գտնվում է — ՀՀ Տավուշի մարզ Նոյեմբերյան համայնքի, Կողբ բնակավայրի վարչական սահմաններում, բնակավայրի ներսում, նպատակային նշանակությունը՝ բնակավայրերի, գործառնական նշանակությունը՝ ընդհանուր գտագործման:

(հողամասի դիրքը քաղաքաշինական միջավայրում, դրա նպատակային և գործառնական նշանակությունը)

2. (*) Հողամասի չափերը — ----

(հողամասի սահմանները՝ կոորդինատային նշահարմամբ, մակերեսը (հա)

3. Հողամասի առկա վիճակը — Տարածքի ռելիեֆը թեքություններով

(ռելիեֆի բնութագիրը, շենքերի (այդ թվում՝ քանդման ենթակա) առկայությունը (օգտագործումը, նշանակությունը, հարկայնությունը, շինարարական նյութերը և այլն), կանաչապատումը, բարեկարգումը և այլն)

4. (*) Տրանսպորտային պայմանները — Ներհամայնքային ճանապարհներ

(ճանապարհների առկայությունը, երկաթուղային տրանսպորտի մոտեցումները և այլն)

5. (*) Ինժեներական ցանցեր և սարքավորումներ (ջրամատակարարման, կոյուղու, — ----

մատակարարման,
էլեկտրամատակարարման,
էլեկտրոնային հաղորդակցության
համակարգեր)

(նախագծվող հողամասով կամ կից տարածքով անցնող ինժեներական ենթակառուցվածքները, այդ թվում՝ ստորգետնյա)

6. (*) Կից հողամասեր

համայնքային և մասնավոր հողեր

(կից հողօգտագործողների անվանումը և դրանց սահմանները՝ համաձայն ներկայացված սխեմայի)

7. Բնության հատուկ պահպանվող և (կամ) պատմամշակութային հուշարձանների տարածքներ (պահպանական գոտիներ)

չկան

(հուշարձանի անվանումը, կարգավիճակը և այլն)

8. (*) Հատակագծային սահմանափակումներ

տուֆապատման նախագծային աշխատանքները իրականացնել հատկացված հողամասի սահմաններում

(տեղանքում գործող արտադրական, պաշտպանվող օբյեկտների, ինժեներատրանսպորտային ենթակառուցվածքների և այլ օբյեկտների նկատմամբ սահմանափակումները, այդ թվում՝ սերվիտուտները)

ՆԱԽԱԳԾԱՅԻՆ ՊԱՀԱՆՋՆԵՐԸ

(աստղանիշով (*) նշված դրույթների գրաֆիկական արտացոլումը փրամադրվում է կից ներկայացվող ամփոփ սխեմայով՝ Մ 1:500)

9. Ճարտարապետահատակագծային պահանջներ

Մշակել Նոյեմբերյան համայնքի գ. Կողբ 37-րդ փողոցի մոտ 240 հատվածի հիմնանորոգման տուֆ քարով սալապատման նախագծ հաշվի առնելով ՀՀ-ում գործող նորմերի և ստանդարտների պահանջները: նախատեսել մայթերի, ջրահեռացման համակարգ վերականգնում, կառուցում (ըստ անհրաժեշտության), անվտանգության տարրերի ապահովման անհրաժեշտ միջոցառումների իրականացում:

(ելնելով Հայաստանի Հանրապետության օրենսդրության և նորմատիվատեխնիկակա փաստաթղթերի պահանջներից, առկա քաղաքաշինական ծրագրային փաստաթղթե դրույթներից կամ դրանց բացակայության դեպքում՝ կազմավորված (կազմավորվո քաղաքաշինական միջավայրի պայմաններից)

9.1. (*) օբյեկտի հեռավորությունը կարմիր գծից (մետր)

9.2. (*) հեռավորությունը հարևան հողակտորներից (օբյեկտներից) (մետր)

9.3. թույլատրելի բարձրությունը (մետր)

9.4. կառուցապատման խտության գործակիցը (կառույցի (կառույցների) ընդհանուր մակերեսի հարաբերությունը հողամասի մակերեսին)

9.5. կառուցապատման տոկոսը (կառուցապատվող (անջրանցիկ) տարածքի հարաբերությունը հողամասի մակերեսին՝ տոկոսներով (%)

9.6. կանաչապատման տոկոսը (կանաչապատ տարածքի հարաբերությունը հողամասի մակերեսին՝ տոկոսներով (%)

սույն նախագծով չի նախատեսվում

9.7. այլ պահանջներ	նախագիծը մշակել համաձայն պատվիրատուի առաջարկների, հաշվի առնելով նորմատիվային պահանջները
10. Հողամասում գտնվող շենքերի ու շինությունների քանդման կամ տեղափոխման (ապամոնտաժման) պայմանները և աշխատանքների հերթականությունը	չկան
11. Ստորգետնյա, կիսանկուղի և առաջին հարկերի տարածքների օգտագործման պայմանները	չկան
12. (*) Ինժեներական ցանցեր և սարքավորումներ	Պահանջներ՝ գոյություն ունեցող և նախագծվող ենթակառուցվածքների ու ցանցերի նկատմամբ
12.1. (*) ջրամատակարարում, կոյուղի, տաք ջրի մատակարարում	Համաձայն չի պահանջվում (համաձայն մատակարարող կազմակերպության տեխնիկական պայմանների)
12.2. (*) էլեկտրամատակարարում	Համաձայն չի պահանջվում (համաձայն մատակարարող կազմակերպության տեխնիկական պայմանների)
12.3. (*) գազամատակարարում	Համաձայն չի պահանջվում (համաձայն մատակարարող կազմակերպության տեխնիկական պայմանների)
12.4. (*) էլեկտրոնային հաղորդակցության մալուխատար կոյուղու (ներառյալ դիտահորը) տեղադիրքը	Կցվում է չկան (համաձայն N 1 հավելվածի 58-րդ կետի 2-րդ ենթակետով սահմանված ելակետային տվյալների)
12.5. թույլ հոսանքներ	չկան
12.6. աղբահանություն	Կազմակերպել կապալառուի միջոցներով
13. Տարածքի ինժեներական նախապատրաստում	անվտանգության ապահովում, շինհրապարակի նախապատրաստում (ռելիեֆի կազմակերպման, ջրահեռացման, ինժեներական պաշտպանության միջոցառումները)
14. Բարեկարգում	Կից տարածքների և հետիոտնային անցումների բարեկարգում, բերելով նախնական վիճակի, նախատեսել ճանապարհային երթևեկության նշաններ (լանդշաֆտային պլանավորման վերաբերյալ պահանջները, կանաչապատում, ճարտարապետական փոքր ձևեր, ցանկապատում, զովացք և այլն)
15. Շինարարական նյութեր	Տուֆ քար, խիճ, ցեմենտ, ավազ, և այլն (շինարարական նյութերի օգտագործման վերաբերյալ առաջարկությունները)
16. Պաշտպանական կառույցներ	շինաշխատանքներ իրականացվող տեղամասում կազմակերպել երթևեկությունը, տեղադրելով համապատասխան ճանապարհայի նշաններ ըստ ՀՀ-ում գործող նորմերի և օրենքների (արտակարգ իրավիճակներում մարդկանց և օբյեկտների պաշտպանության միջոցառումները)
17. Հակահրդեհային պահանջներ	Ըստ գործող օրենքի (հակահրդեհային անվտանգության ապահովման միջոցառումները)

18. Հաշմանդամների և բնակչության սակավաշարժ խմբերի պաշտպանության միջոցառումներ — ճեմուղիներում ապահովել բնակչության սակավաշարժ խմբերի տեղաշարժի հասանելիության

19. Շրջակա միջավայրի պահպանում — ապահովել ըստ ՀՀ գործող օրենսդրությամբ
(շրջակա միջավայրը վտանգավոր ազդեցությունից բացառելու միջոցառումները)

20. Շինարարության կազմակերպում — Համաձայն գործող նորմերի
(առաջարկություններ շինարարության հետ կապված անբարենպաստ ազդեցության բացառման, քաղաքային տնտեսության և տրանսպորտի անխափան աշխատանքի ապահովման վերաբերյալ)

21. Առաջադրանքի գործողության ժամկետը և նախագծի մշակման փուլերը — 12 ամիս, աշխատանքային նախագիծ 1 փուլով
(նշվում են առաջադրանքի գործողության ժամկետը և նախագծի մշակման փուլերը)

ԼՐԱՑՈՒՑԻՉ ՊԱՅՄԱՆՆԵՐԸ

22. Նախագծային փաստաթղթերի փորձաքննությանը ներկայացվող պահանջներ — ըստ ՀՀ Կառավարության 19 մարտի 2015 թվականի N 596-Ն որոշման սահմանված կարգի
(Հայաստանի Հանրապետության օրենսդրությամբ սահմանված փորձաքննության տեսակը կամ նախագծողի երաշխավորագիրը՝ հղում կատարելով համապատասխան իրավական ակտին)

23. Միջանկյալ համաձայնեցում — Նախագիծը ներկայացնել փորձաքննության
(իրավասու մարմնի կամ Հայաստանի Հանրապետության օրենսդրությամբ նախատեսված դեպքերում շահագրգիռ մարմինների հետ էսքիզային նախագծի նախնական համաձայնեցում, նշվում է նաև առաջադրանքի փոփոխման հնարավորությունը՝ N 1 հավելվածի 89-րդ կետով նախատեսված դեպքում)

24. Հասարակական քննարկումներ — չկան
(Հայաստանի Հանրապետության օրենսդրությամբ սահմանված դեպքերում և կարգով)

25. Համաձայնեցումների կամ մասնագիտական եզրակացությունների ստացում — չկան
(նշվում են տվյալ օբյեկտի համաձայնեցման՝ օրենքով սահմանված պահանջները՝ հուշարձանների ու բնության պահպանության և այլ լիազորված մարմինների հետ,
ինչպես նաև N 1 հավելվածի 56-րդ կետով սահմանված դեպքերում՝ ինժեներական ենթակառուցվածքի սեփականատիրոջ (օգտագործողի) հետ)

26. Փոստային բաժանորդային պահարանների տեղադրում — չկան

27. Այլ պայմաններ — Նախագիծը համաձայնեցման ներկայացնել 2 օրինակից

ՀԱՅԱՍՏԱՆԻ ՀԱՆՐԱՊԵՏՈՒԹՅԱՆ ՆՈՅԵՄԲԵՐՅԱՆ ՀԱՄԱՅՆՔԻ ՂԵԿԱՎԱՐ

________ Կ. Տ.
(ստորագրությունը)

Ա. ԱՂԱԲԱԲՅԱՆ
(անունը, ազգանունը)

ՀԱՅԱՍՏԱՆԻ ՀԱՆՐԱՊԵՏՈՒԹՅՈՒՆ
ՏԱՎՈՒՇԻ ՄԱՐԶ ՆՈՅԵՄԲԵՐՅԱՆԻ ՀԱՄԱՅՆՔԱՊԵՏԱՐԱՆ

Հայաստանի Հանրապետության Տավուշի մարզի Նոյեմբերյան համայնք
ՀՀ, Տավուշի մարզ, ք. Նոյեմբերյան, Երևանյան 4, Հեռ. /0266/22703, /0266/22393, noyemberyan.tavush@mta.gov.am

N **7617**
23 հոկտեմբեր 2024 թ.

ՏԵՂԵԿԱՆՔ

Տրվում է այն մասին, որ Կողբ գյուղի 37-րդ փողոցի շինարարության ժամանակ առաջացած շինաղբը և պահուստային բնակիողը պետք է տեղափոխվի գյուղից մոտ 3 կմ հեռավորության վրա գտնվող աղբավայր :

Տրվում է ներկայացնել պահանջվող վայր:

Համայնքի ղեկավար **Արսեն Աղաբաբյան**

ՀԱՅԱՍՏԱՆԻ ՀԱՆՐԱՊԵՏՈՒԹՅԱՆ ՏԱՎՈՒՇԻ ՄԱՐԶԻ
ՆՈՅԵՄԲԵՐՅԱՆ ՀԱՄԱՅՆՔԻ ՂԵԿԱՎԱՐ

Հայաստանի Հանրապետության Տավուշի մարզի Նոյեմբերյան համայնք, Երևանյան 4
ՀՀ, Տավուշի մարզ, ք. Նոյեմբերյան, Երևանյան 4, Հեռ. /0266/22703, /0266/22393, noyemberyan.tavush@mta.gov.am

N Ե-01/2913
25 նոյեմբեր 2024թ.

«ՍԻՎԻԼ ՊՐՈՋԵՔԹ» ՍՊԸ
ՏՆՕՐԵՆ Ռ. ՀՈՎՀԱՆՆԻՍՅԱՆԻՆ

Հարգելի պարոն Հովհաննիսյան,

Ներկայումս Նոյեմբերյան համայնքում 18/20/40 չափերով, միջին որակի տուֆ քարի շուկայական գինը տատանվում է 420-450 դրամի սահմաններում, ուստի խնդրում ենք Ձեզ, Ձեր կազմակերպության կողմից ներկայումս նախագծվող տուֆով սալապատման աշխատանքերի նախագծերում նախահաշվային գին վերցնել համայնքում գործող շուկայական գինը:

ՀԱՄԱՅՆՔԻ ՂԵԿԱՎԱՐ **ԱՐՍԵՆ ԱՂԱԲԱԲՅԱՆ**

Կատ. Համայնքի ղեկավարի խորհրդական
Կ. Ազատյան
+37495005389

ՀԱՅԱՍՏԱՆԻ ՀԱՆՐԱՊԵՏՈՒԹՅԱՆ ՔԱՂԱՔԱՇԻՆՈՒԹՅԱՆ ԿՈՄԻՏԵ

ԼԻՑԵՆԶԻԱ

ՔՊԼ-001147, 1-ին դաս

(սերիան, համարը, դասը)

ՔԱՂԱՔԱՇԻՆԱԿԱՆ ՓԱՍՏԱԹՂԹԵՐԻ ԿԱԶՄՈՒՄ՝ ԲԱՑԱՌՈՒԹՅԱՄԲ ԿՈՆՍՏՐՈՒԿՏՈՐԱԿԱՆ ԵՎ ՃԱՐՏԱՐԱՊԵՏԱԿԱՆ ՄԱՍԵՐԻ

(քաղաքաշինության բնագավառում գործունեության տեսակը)

ՏՐՎԱԾ Է

2024-10-01, «ՍԻՎԻԼ ՊՐՈՋԵՔԹ» ՍՊԸ

(լիցենզիան տալու տարեթիվը, ամիսը, օրը, քաղաքաշինության գործունեության սուբյեկտի անվանումը,

ՀՀ, ԵՐԵՎԱՆ, ԱՐԱԲԿԻՐ, ՎԱՂԱՐՇՅԱՆ Փ., 19/1, 10

գտնվելու վայրը՝ այդ թվում, անհատ ձեռնակատիրոջ դեպքում՝ անունը, ազգանունը և բնակության վայրը)

Գործողության ժամկետը՝ 01.10.2029թ.

(օրը, ամիսը, տարեթիվը)

ՀՍԿԻՉ ՀԱՄԱՐ՝ **UG67-91B3-D4AD-2916**

Սույն փաստաթուղթը տրված է բացառապես էլեկտրոնային եղանակով: Փաստաթղթի վավերականության ստուգումն ու էլեկտրոնային բնօրինակի ներբեռնումը հնարավոր է իրականացնել https://verify.e-gov.am Հայաստանի Հանրապետության պաշտոնական փաստաթղթերի վավերականության ստուգման միասնական համակարգի կայքում մուտքագրելով հսկիչ համարը կամ սքանավորելով արագ արձագանքման ծածկագիրը (QR Code):

ՀԱՅԱՍՏԱՆԻ ՀԱՆՐԱՊԵՏՈՒԹՅԱՆ ՔԱՂԱՔԱՇԻՆՈՒԹՅԱՆ ԿՈՄԻՏԵ

ԼԻՑԵՆԶԻԱՅԻ ՆԵՐԴԻՐ

ՔՊՆ-001147-09

(ներդիրի սերիան, համարը)

«ՍԻՎԻԼ ՊՐՈՋԵՔԹ» ՍՊԸ

(լիցենզավորված քաղաքաշինության գործունեության սուբյեկտի անվանումը)

ՏՐԱՆՍՊՈՐՏԱՅԻՆ ՈՒՂԻՆԵՐ (ԱՎՏՈՄՈԲԻԼԱՅԻՆ ՃԱՆԱՊԱՐՀՆԵՐ, ԵՐԿԱԹՈՒՂԱՅԻՆ ԳԾԵՐ ԵՎ ՕԴԱՆԱՎԱԿԱՅԱՆՆԵՐ, ԱՐՀԵՍՏԱԿԱՆ ԿԱՌՈՒՑՎԱԾՔՆԵՐ՝ ԿԱՄՈՒՐՋՆԵՐ, ԹՈՒՆԵԼՆԵՐ, ՈՒՂԵԱՆՑՆԵՐ, ԷՍՏԱԿԱԴԱՆԵՐ, ՀԵՆԱՊԱՏԵՐ ԵՎ ԱՅԼՆ)

(քաղաքաշինության բնագավառում գործունեության ենթատեսակը)

01.10.2024թ.

(ներդիրը տալու օրը, ամիսը, տարեթիվը)

Գործողության ժամկետը՝ 01.10.2029թ.

(օրը, ամիսը, տարեթիվը)

Ներդիրը վավերական է լիցենզիայի առկայության դեպքում

ՀՍԿԻՉ ՀԱՄԱՐ՝ **UG37-1AD5-86E6-117F**
Սույն փաստաթուղթը տրված է բացառապես էլեկտրոնային եղանակով: Փաստաթղթի վավերականության ստուգումն ու էլեկտրոնային բնօրինակի ներբեռնումը հնարավոր է իրականացնել https://verify.e-gov.am Հայաստանի Հանրապետության պաշտոնական փաստաթղթերի վավերականության ստուգման միասնական համակարգի կայքում մուտքագրելով հսկիչ համարը կամ սքանավորելով արագ արձագանքման ծածկագիրը (QR Code):

Պատասխանատու մասնագետի/ների անձնագրային տվյալներ	հավաստագրի սերիա	հավաստագրի համար	ստանալու օր, ամիս, տարեթիվ
ԱՀԱՐՈՆ ՀԱՐՈՒԹՅՈՒՆՅԱՆ	Հ	000057	2024-03-04

ՀՍԿԻՉ ՀԱՄԱՐ՝ UG37-1AD5-86E6-117F
Սույն փաստաթուղթը տրված է բացառապես էլեկտրոնային եղանակով: Փաստաթղթի վավերականության ստուգումն ու էլեկտրոնային բնօրինակի ներբեռնումը հնարավոր է իրականացնել https://verify.e-gov.am Հայաստանի Հանրապետության պաշտոնական փաստաթղթերի վավերականության ստուգման միասնական համակարգի կայքում մուտքագրելով հսկիչ համարը կամ սքանավորելով արագ արձագանքման ծածկագիրը (QR Code):

Նոյեմբերյան համայնքի Կողբ բնակավայրի 37-րդ փողոցի
տուֆապատման աշխատանքներ

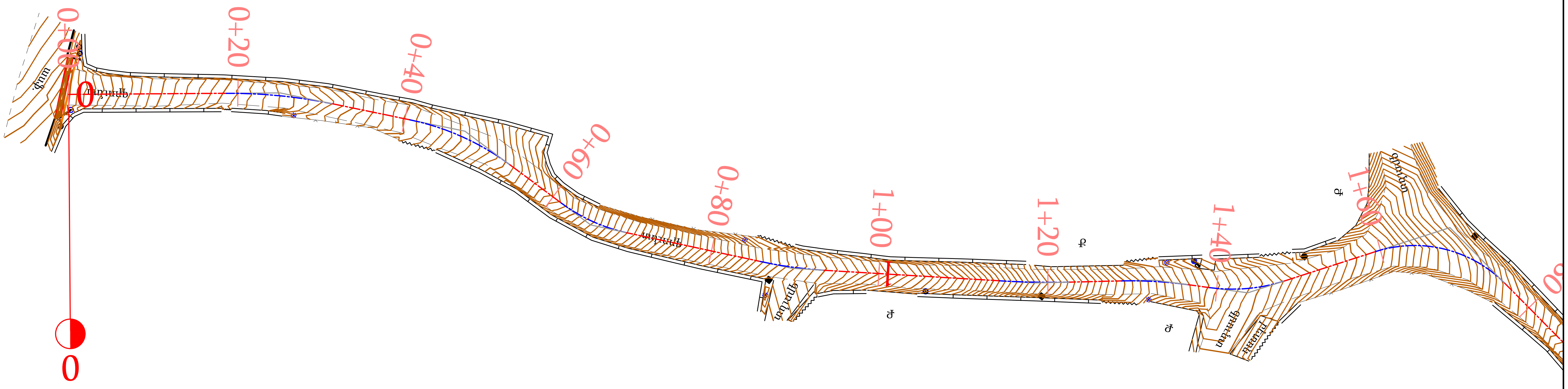

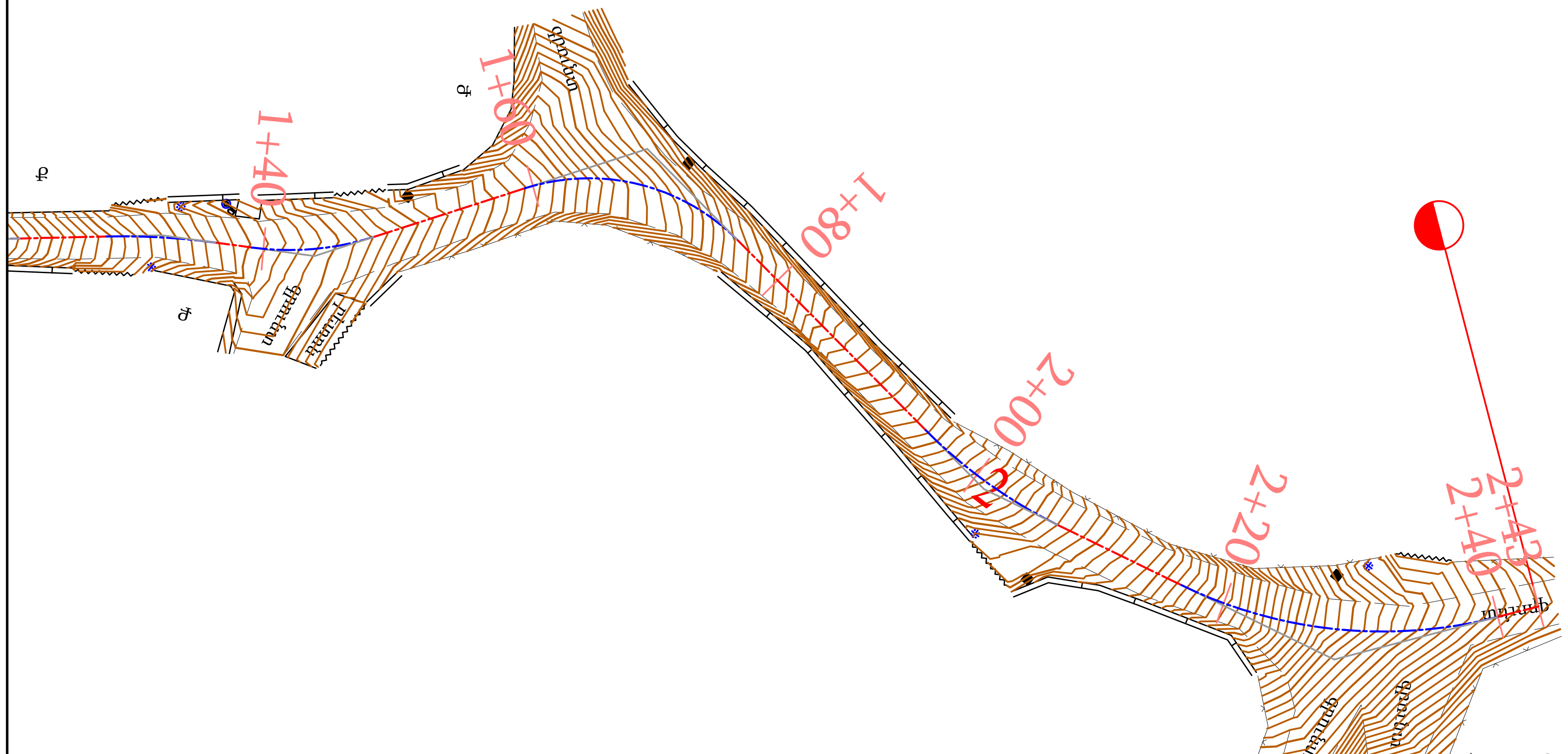

Գծագիր/Чертеж 1-1

ՀԱՄԱՁԱՅՆԵՑՎԱԾ Է

ՀՀ	ՁԵՌՆԱՐԿՈՒԹՅԱՆ ԱՆՎԱՆՈՒՄԸ	ՍՏՈՐԱԳՐՈՒԹՅՈՒՆ	ԱՆՈՒՆ ԱԶԳԱՆՈՒՆ	ԱՄԻՍ ԱՄՍԱԹԻՎ
	<<ՏԵԼԵԿՈՄ ԱՐՄԵՆԻԱ>> ՓԲԸ			

Իրադրության հատակագիծ
/ Ситуационный план
Նոյեմբերյան համայնքի Կողբ
բնակավայրի 37-րդ փողոց

Նոյեմբերյան համայնքի Կողբ բնակավայրի 37-րդ փողոցի
տուֆապատման աշխատանքներ

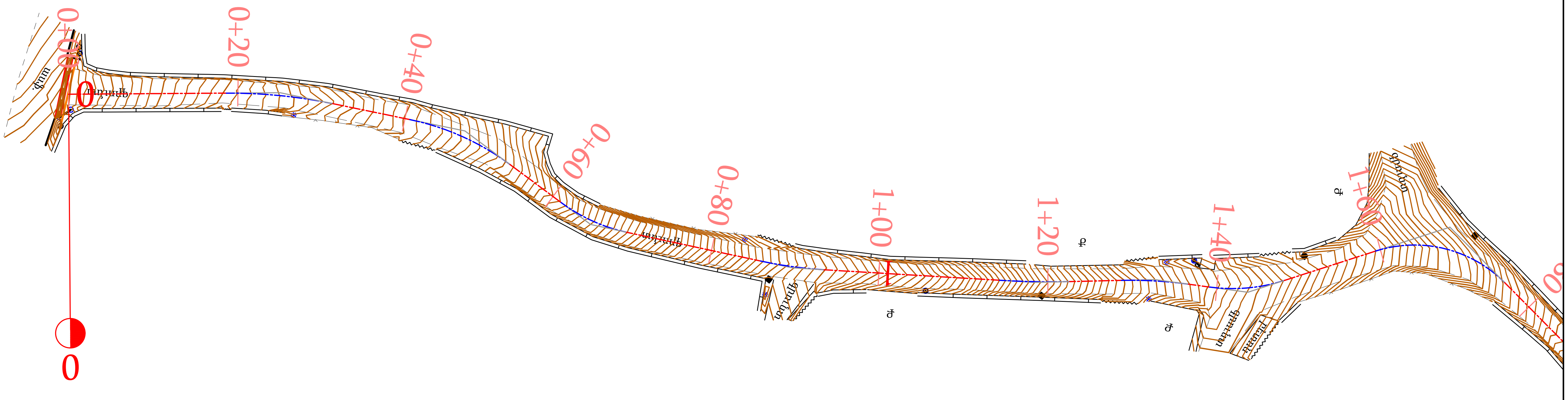

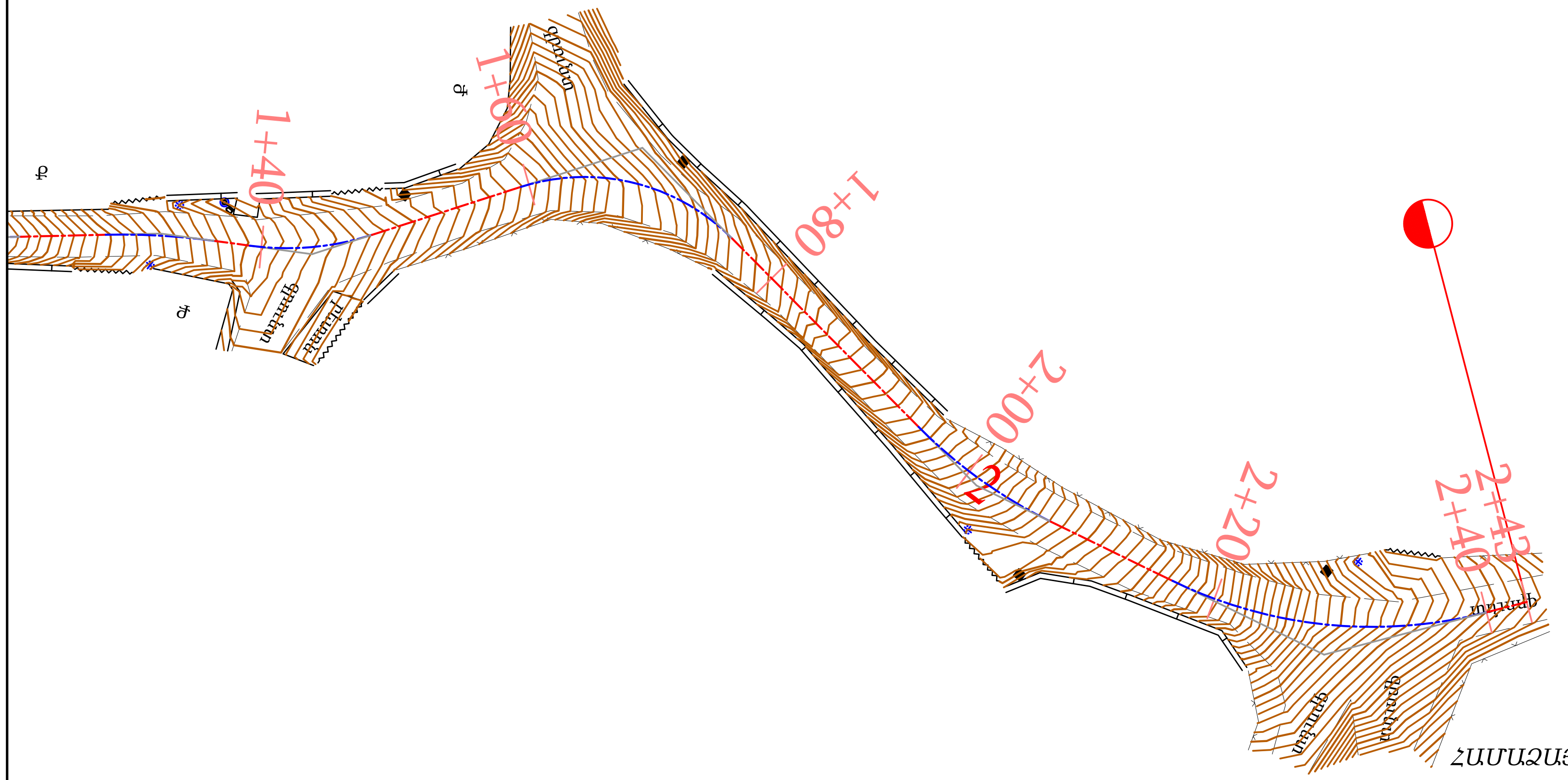

Գծագիր/Чертеж 1-1

ՀԱՄԱՁԱՅՆԵՑՎԱԾ Է

ՀՀ	ՁԵՌՆԱՐԿՈՒԹՅԱՆ ԱՆՎԱՆՈՒՄԸ	ՍՏՈՐԱԳՐՈՒԹՅՈՒՆ	ԱՆՈՒՆ ԱԶԳԱՆՈՒՆ	ԱՄԻՍ ԱՄՍԱԹԻՎ
	ԳԳՄ			

Իրադրության հատակագիծ
/ Ситуационный план
Նոյեմբերյան համայնքի Կողբ
բնակավայրի 37-րդ փողոց

Նոյեմբերյան համայնքի Կողբ բնակավայրի 37-րդ փողոցի տուֆապատման աշխատանքներ

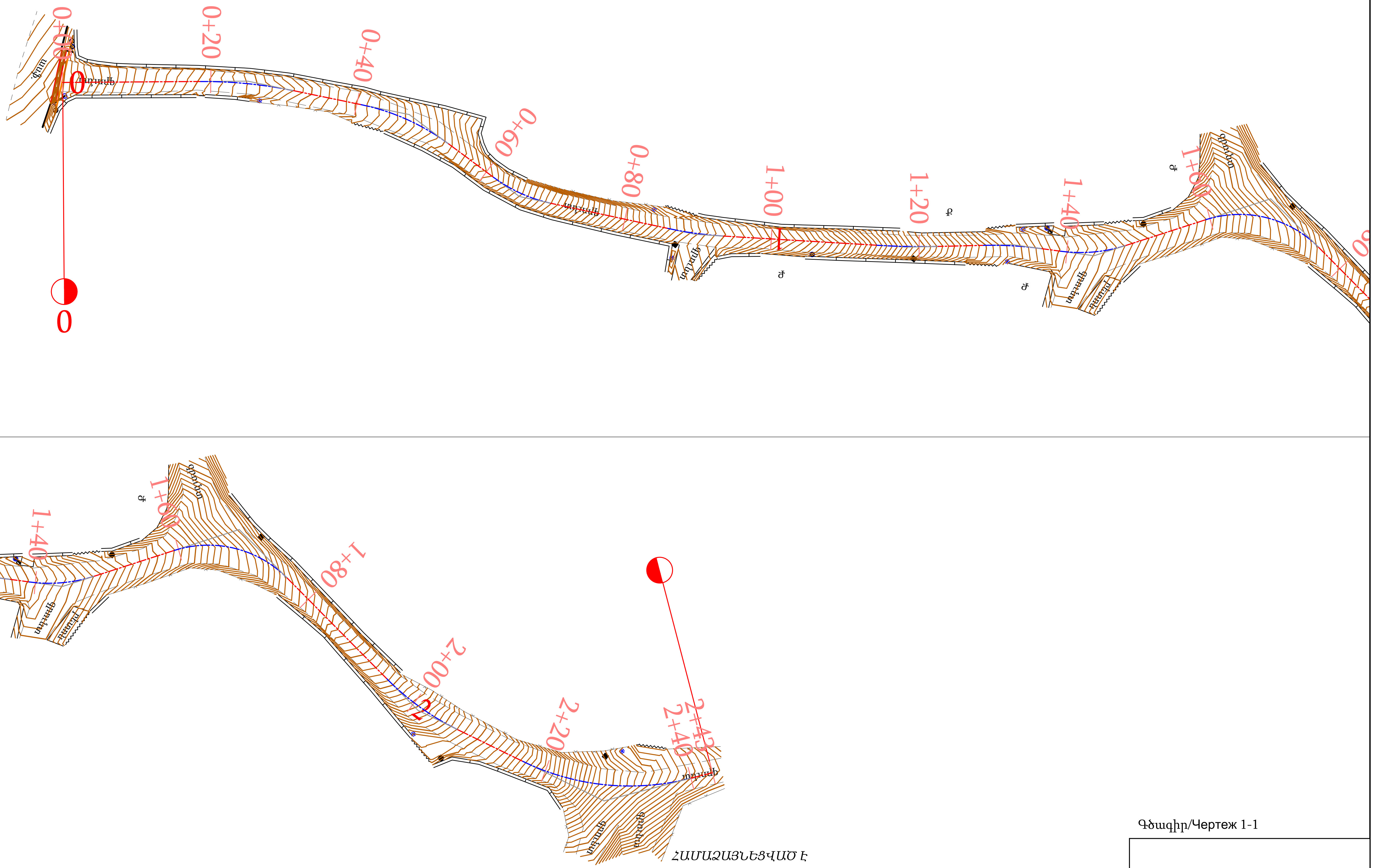

ՀԱՄԱՁԱՅՆԵՑՎԱԾ Է

ՀՀ	ՁԵՌՆԱՐԿՈՒԹՅԱՆ ԱՆՎԱՆՈՒՄԸ	ՍՏՈՐԱԳՐՈՒԹՅՈՒՆ	ԱՆՈՒՆ ԱԶԳԱՆՈՒՆ	ԱՄԻՍ ԱՄՍԱԹԻՎ
	<<ՀԷՑ>> ՓԲԸ			

Գծագիր/Чертеж 1-1

Իրադրության հատակագիծ / Ситуационный план Նոյեմբերյան համայնքի Կողբ բնակավայրի 37-րդ փողոց

Նոյեմբերյան համայնքի Կողբ բնակավայրի 37-րդ փողոցի
տուֆապատման աշխատանքներ

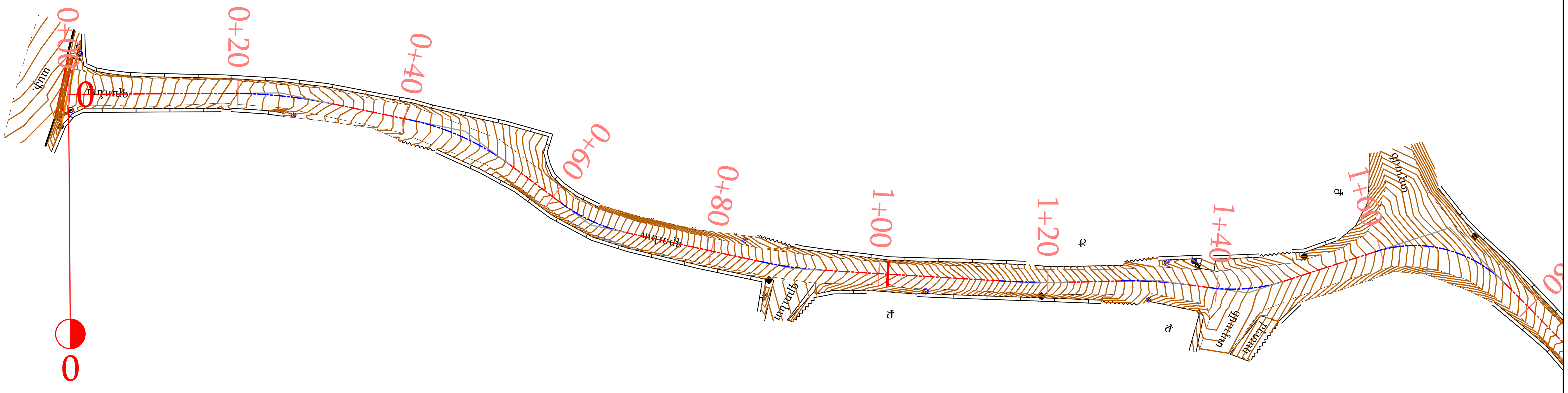

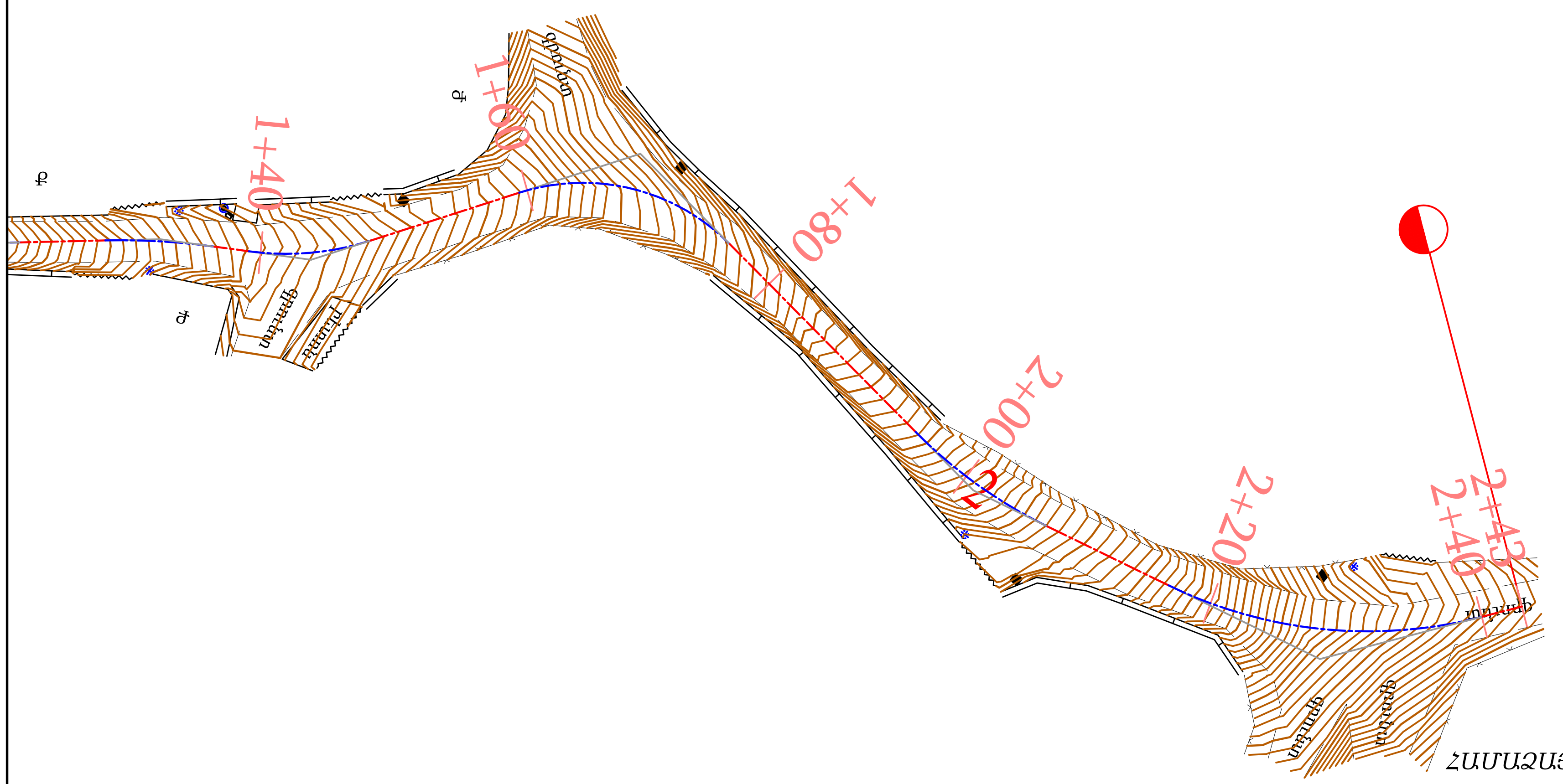

ՀԱՄԱՁԱՅՆԵՑՎԱԾ Է

ՀՀ	ՁԵՌՆԱՐԿՈՒԹՅԱՆ ԱՆՎԱՆՈՒՄԸ	ՍՏՈՐԱԳՐՈՒԹՅՈՒՆ	ԱՆՈՒՆ ԱԶԳԱՆՈՒՆ	ԱՄԻՍ ԱՄՍԱԹԻՎ
	<<ՎԵՈԼԻԱ ՋՈՒՐ>> ՓԲԸ			

Գծագիր/Чертеж 1-1

Իրադրության հատակագիծ
/ Ситуационный план
Նոյեմբերյան համայնքի Կողբ
բնակավայրի 37-րդ փողոց

Նախագծի Կազմ

Կողբ բնակավայրի 37-րդ փողոց

Քարտեզ

Բացատրագիր

Երկրաբանության բացատրագիր

Գծագրեր

1. Ճանապարհի հրադրության հատակագիծ
2. Գլխավոր հատակագիծ
3. Երկայնական կտրվածքներ
4. Լայնական կտրվածքներ
5. Փռված հատակագիծ
6. Ճանապարհային պատվածքի կոնստրուկցիան
7. Б-2-20 վաքի կոնստրուկցիան
8. Երթևեկության կազմակերպման սխեմա
9. Ճանապարհային նշան
10. Ջրընդունիչ հորի կոնստրուկցիա

Ամփոփագրեր

1. Հողային աշխատանքների ամփոփագիր
2. Երթևեկելի մասի նորոգման ամփոփագիր
3. Իջատեղերի և մուտքերի ամփոփագիր
4. Б-2-20 վաքերի ամփոփագիր
5. Ճանապարհային նշանների ամփոփագիր
6. Ջրընդունիչ վաք մետ. ցանցով
7. Համահավաք ամփոփագիր

Նոյեմբերյան համայնքի Կողբ բնակավայրի 37-րդ փողոցի տուֆապատման աշխատանքներ

ՊԱՇՏՈՆ	ԱՆՈՒՆ, ԱԶԳԱՆՈՒՆ	ՍՏՈՐԱԳՐ.	ԱՄՍԱԹ.	Նոյեմբերյան համայնքի Կողբ բնակավայրի 37-րդ փողոցի տուֆապատման աշխատանքներ		
ՆԳՃ	Ռ.ՀՈՎՀԱՆՆԻՍՅԱՆ					
ՆԱԽԱԳԾՈՂ	Ա.ՀԱՐՈՒԹՅՈՒՆՅԱՆ					
				ՊԱՏՎԻՐԱՏՈՒ՝ ՀՀ Տավուշի մարզի Նոյեմբերյանի համայնքապետարան	ՓՈՒԼ	ԹԵՐԹ	ԹԵՐԹԵՐ
					ԱՆ	01	01
				ՔԱՐՏԵԶ	CIVIL PROJECT		

Բացատրագիր

Համաձայն առաջադրանքի տեղում կատարվել է Նոյեմբերյան համայնքի Կողբ բնակավայրի 37-րդ փողոցի ուսումնասիրություն և չափագրում: :

Ուսումնասիրության արդյունքում պարզ դարձավ,որ Կողբ բնակավայրի 37-րդ փողոցի երթևեկելի մասը գրունտային է: Անհրաժեշտություն է առաջացել իրականացնել վերակառուցում և ճանապարհային ծածկի իրականացում :

Անվտանգ երթևեկությունը ապահովելու համար նախատեսվում են իրականացնել հետևյալ շին. աշխատանքները.

- Հողային պաստառի հարթեցում (լիցք, հանույթ)
- Երթևեկելի մասի ծածկի իրականացում
- Իջատեղերի իրականացում
- Ջրահեռացման իրականացում ե/բ վաքերի միջոցով
- Ջրահեռացման խողովակների տեղադրում

Ճանապարհի նորոգվող հատվածների երկարությունները համապատասխանաբար կազմում է 243մ:

Ճանապարհի լայնությունները տրված են համապատասխան ամփոփագրում և լայնական կտրվածքներում:

Նորոգվող ճանապարհների համար նախատեսվել է ճանապարհային կոնստրուկցիայի հետևյալ շերտեր /տեխնիկական առաջադրանքի պահանջից ելնելով/

1. Բարձ խտության տուֆ քարով ծածկի իրականացում 180x200x400մմ h-18սմ
2. Ավազային շերտ h=10սմ
3. Խճային հիմք h=15սմ

Մինչև շինարարական աշխատանքների սկիզբը Կապալառուն պետք իրականանցնի ուսումնասիրություն գոյություն ունեցող ինժեներական գծերի վերաբերյալ: Ինժեներական գծերի հայտնաբերման դեպքում, անհրաժեշտության դեպքում տեխնիկական հսկիչի և Պատվիրատուի իմացությամբ պետք է կազմակերպվի դրանց վերատեղադրումը և տեղափոխումը ըստ նորմատիվային պահանջների: Մինչև d-200մմ խողովակների տեղափոխման կամ նորմատիվային խորության վրա տեղադրելը կատարվում է Կապալառուի հաշվին:

Ավելի մեծ տրամագծերի գծերի դեպքում կազմել եռակողմ ակտ և կատարել համապատասխան նախագծային փոփոխություն և շինարարական աշխատանքների ավելացում՝ պատվիրատուի հետ համաձայնեցնելով:

Շինարարական աշխատանքների կազմակերպման և անվտանգության ապահովում

Շինհրապարակը պետք է կահավորված լինի հակահրդեհային միջոցներով և բժշկական առաջին օգնության պարագաներով: Այն դեպքում երբ շինարարական աշխատանքները իրականացվում են գիշերային պայմաններում կապալառուն պետք է ապահովի շինհրապարակի և աշխատանքների կատարման վայրի համապատասխան լուսավորությունը:

Շինարարական աշխատանքները սկսելուց առաջ Կապալառուն պետք է օբյեկտի սկզբում և վերջում տեղադրի համապատասխան տեղեկատվական նշաններ, որտեղ պետք է նշված լինի օբյեկտի անվանումը, Պատվիրատուն, Կապալառուն, օբյեկտի շինարարական աշխատանքների ժամկետը և կոնտակտային հեռախոսահամարը: Համայնքի ներկայացուցիչների հետ ճշտել ստորգետնյա ցանցերի տեղադիրքը և նշանակությունը:

Աշխատանքը պետք է կազմակերպել այնպես, որպեսզի ապահովվի մարդկանց անվտանգությունն ու հարմարությունը և պաշտպանի տեղամասին մոտ եղած բնակիչներին և նրանց ունեցվածքը: Պետք է ապահովել հանրային երթևեկությունը նորոգվող տեղամասի հարակից ու տեղամասի սահմաններում գտնվող ճանապարհների վրա՝ մինչև աշխատանքն ընդունվի: Կապալառուն պետք է համագործակցի տեղի ճանապարհային ոստիկանության հետ և ձեռք բերի երթևեկության կազմակերպման պլանի իրականացման համար պահանջվող բոլոր թույլտվությունները:

Շինարարական աշխատանքների ընթացքում պետք է ապահովել մուտքեր՝ իջատեղերի, ճանապարհների, փողոցների, ձեռնարկությունների տարածքների, կայանատեղերի,բնակելի վայրերի, ավտոտնակների և այլ օբյեկտների համար, երթևեկելի մասից հեռացնել հողի կուտակումներն ու այլ նյութերը:

Շինարարական աշխատանքների ընթացքում, երբ ճանապարհը բաց է հանրային երթևեկության համար, շինարարական գործողությունները անհրաժեշտ է սահմանափակել.

- պետք է ապահովել առնվազն 3.5մ լայնությամբ երթևեկության գոտիներ,
- կայանատեղերը պետք է տեղադրել երթևեկելի գոտուց առնվազն 4մ հեռու կամ երթևեկության հաստատված արգելապատնեշներից այն կողմ,
- սարքավորումները պետք է բանեցնել երթևեկության ուղղությամբ, եթե դա գործնականում կիրառելի է,
- կից երթևեկության գոտիների շինարարությունը պետք է ավարտել նույն օրը նույն մակարդակի վրա, բացի այն դեպքերից, երբ անկումները գերազանցում են 75մմ-ը և բարձրություններն ունեն 1:3 հարաբերություն: Այն դեպքերում, երբ կից գոտիների անկումները գերազանցում են 75մմ-ը և բարձրություններն ունեն 1:3 հարաբերություն՝ աշխատանքը կարող է թողնվել հաջորդ

օրվան: Տվյալ դեպքում գիշերվա համար պետք է տեղադրել <<Անհարթ ծածկ>> զգուշացնող նշաններ, լուսազգանշանային առկայծող լապտերներ և լուսանդրադարձնող ժապավեններով ամրացված արգելափակոցներ:

Շրջակա միջավայրի պահպանում

Շինարարության ժամանակ անհրաժեշտ է հատուկ ուշադրություն դարձնել շրջակա միջավայրի վրա: Աշխատանքների ավարտից հետո անհրաժեշտ է մաքրել շրջակա տարածքը ավելորդ գրունտից և շին. աղբից, նրանց բեռնումով և տեղափոխումով լցակույտ:

Շինարարության ժամանակ պետք է պահպանել հետևյալ նորմատիվային փաստաթղթերը.

ՇՆ և Կ III – 4.80 ,Աշխատանքի անվտանգությունը շինարարությունում

ՇՆ և Կ III – 1.76 ,Շինարարական արտադրության կազմակերպումն:

«ՀԱՅՐ ԵՎ ՈՐԴԻ ՏԻՏԻՋՅԱՆՆԵՐ» Ս Պ Ը

Ի Ն Ժ Ե Ն Ե Ր Ա Ե Ր Կ Ր Ա Բ Ա Ն Ա Կ Ա Ն
Ո Ւ Ս Ո Ւ Մ Ն Ա Ս Ի Ր Ո Ւ Թ Յ Ո Ւ Ն Ն Ե Ր Ի

Հ Ա Շ Վ Ե Տ Վ Ո Ւ Թ Յ Ո Ւ Ն

ՀՀ ՏԱՎՈՒՇԻ ՄԱՐԶԻ ՆՈՅԵՄԲԵՐՅԱՆ ՀԱՄԱՅՆՔԻ ԿՈՂԲ ԲՆԱԿԱՎԱՅՐԻ 37-ՐԴ ՓՈՂՈՑԻ ՏՈՒՖԱՊԱՏՄԱՆ ԱՇԽԱՏԱՆՔՆԵՐ

Լիցենզիա ՔՊԼ 000804, 1-ին դաս

Տնօրեն՝ Հ. Տիտիզյան

Երևան 2024թ.

Բացատրական մաս

Համաձայն «ՍԻՎԻԼ ՊՐՈՋԵՔԹ» ՍՊԸ-ի հետ կնքված պայմանագրի և համապատասխան առաջադրանքի 2024 թվականի սեպտեմբեր ամսին կատարվել են ինժեներա-երկրաբանական ուսումնասիրություններ ՀՀ Տավուշի մարզի Նոյեմբերյան համայնքի Կողբ բնակավայրի 37-րդ փողոցի տուֆապատման աշխատանքների համար: Աշխատանքների իրականացման նպատակն է համաձայն Հայաստանի Հանրապետության նորմատիվա-տեխնիկական փաստաթղթերի ՀՀ Տավուշի մարզի Նոյեմբերյան համայնքի Կողբ բնակավայրի 37-րդ փողոցի տուֆապատման աշխատանքների նախագծային փաստաթղթերի մշակման համար անհրաժեշտ երկրաբանական տվյալների հավաքագրումը և համապատասխան հաշվետվության կազմումը: Վերը շարադրված խնդիրը լիարժեք լուծելու նպատակով իրականացվել են հետևյալ աշխատանքները. ուսումնասիրվել է տվյալ տարածքի երկրաբանական կառուցվածքը առկա մերկացումների տվյալների, տեղազննության, ակնադիտարկման եղանակով, ինչպես նաև հարակից տարածքներում մեր կողմից կատարված ինժեներաերկրաբանական հետազոտումների տվյալների համադրմամբ և վերլուծությամբ:

ԸՆԴՀԱՆՈՒՐ ՏԵՂԵԿՈՒԹՅՈՒՆՆԵՐ

Գեոմորֆոլոգիական տեսակետից Ուսումնասիրվող տարածքից արևելք գտնվում է Նոյեմբերյան քաղաքը 4 կմ հեռավորության վրա: Տարածքից հարավ-արևմուտքում է ձգվում Գուգարաց լեռնաշղթան: Բնակավայրի սահմանային գոտով է հոսում Կողբ գետը: Հայ-ադրբեջանական շփման գծից հեռու է շուրջ 5 կմ:: Ծովի մակարդակից բարձրությունը կազմում է 750մ:

Շրջանի երկրաբանական պայմանները Ուսումնասիրվող տարածքի երկրաբանական կտրվածքին մասնակցում են չորրորդական հասակի ապարներ, որոնց արտաքին շերտը ծածկված են Դելյուվիալ-պրոլյուվիալ առաջացումներով:

Կլիման ուսումնասիրվող տարածքի կլիմայական պայմանները բնութագրելիս վկայակոչել ենք ՀՀ քաղաքաշինության նախարարության ՀՀՇՆ 22.01.24 «Շինարարական կլիմայաբանություն» նորմատիվային փաստաթուղթը:
ՈՒսումնասիրվող տարածքին բնորոշ է մեղմ լեռնային կլիմա:

- Տարեկան միջին ջերմաստիճանը 10.8 °C
- Օդի բացարձակ առավելագույն ջերմաստիճանը 38°C
- Օդի բացարձակ նվազագույն ջերմաստիճանը -19°C
- Օդի միջին տարեկան հարաբերական խոնավությունը 76%
- Օդի հարաբերական խոնավությունը ամենացուրտ ամսվա 65%
- Օդի հարաբերական խոնավությունը ամենաշոգ ամսվա 48%
- Տարեկան մթնոլորտային տեղումների քանակը հասնում է 500-600մմ:
- Գրունտի սառչման առավելագույն խորությունը, կազմում է 35 սանտիմետր:

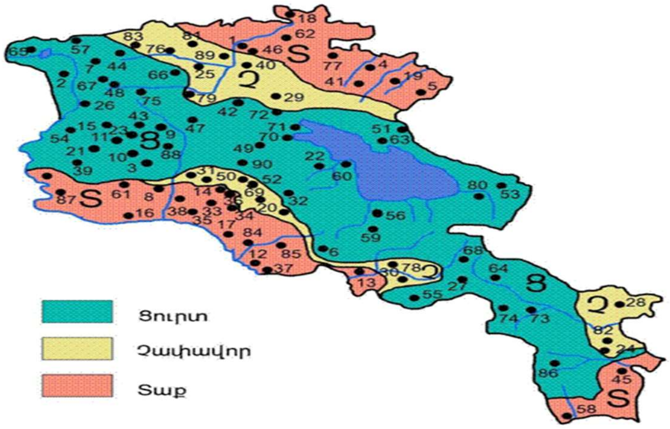

Նկ. 3 Կլիմայական շրջանացման սխեմատիկ քարտեզ

<u>Հիդրոերկրաբանական տեսակետից</u> տարածաշրջանում գրունտային ջրերի տեղամասերը գտնվում են ցածր հորիզոնների վրա: Ուսումնասիրվող տարածքը՝ կախված երկրաբանական կտրվածքից, համարվում է մթնոլորտային տեղումների ինֆիլտրացիոն գոտի: Տվյալ տարածքում ստորգետնյա ջրերի տեղամասերը գտնվում են 7.0մ-ից խորը հորիզոններում:

<u>Ֆիզիկաերկրաբանական</u> վտանգավոր երևույթներ ինչպիսիք են կարստը, սողանքը, քարաթափությունը, փլուզումը և այլն բացակայում են:

Շրջանի սեյսմիկ և սեյսմատեկտոնական պայմանները

Ըստ սեյսմիկ հատկության՝ ՀՀՇՆ -20.04.2020թ.-ի, տեղազննվող շրջանը գտնվում է

I սեյսմիկ գոտում՝ գրունտների Amax= 0.3g արագացմամբ:

Տարածքի երկրաբանալիթոլոգիական կտրվածքը

Տարածքի երկրաբանական կտրվածքը ուսումնասիրվել է ակնադիտական եղանակով, բնական մերկացումների և արխիվային նյութերի հիման վրա:Ուսումնասիրվող տարածքում առանձնացվել է գրունտների երկու շերտ: Ստորև բերվում է այդ շերտերի լիթոլոգիական նկարագրությունները և նրանց ֆիզիկա-մեխանիկական հատկությունները:

Շերտ-1 Ավազակավեր բացից մինչև մուգ շագանակագույն, դարչնագույն և մոխրագույն երանգների, պինդ թանձրությամբ, տեղ-տեղ խճի և մանրախճի պարունակությամբ 15-20%, մանրամիջահատիկ, հոծ: Էլյուվիալ-Դելյուվիալ-պրոլյուվիալ առաջացումներ են: Գրունտ ըստ շահագործման դժվարության՝ համաձայն III (33գ) կարգ է:

ԳՐՈՒՆՏՆԵՐԻ ՖԻԶԻԿԱՄԵԽԱՆԻԿԱԿԱՆ ՀԱՏԿՈՒԹՅՈՒՆՆԵՐԻ ԸՆԴՀԱՆՐԱՑՎԱԾ ՑՈՒՑԱՆԻՇՆԵՐԸ

Աղյուսակ 1

Հատկանիշի անվանումը		Գրունտի անվանումը և շերտի համարը
		1
Գրունտների անվանումները		Ավազակավ
Տեսակարար խտությունը տ/մ³	ρ	1,95
Տեսակարար շաղկապվածությունը, ԿՊա	C	1,83
Ներքին շփման անկյուն, աստ.	φ	19˚20΄
Ձևախախտման մոդուլը, ՄՊա	E	18,4
Գրունտի հաշվարկային դիմադրությունը կգ/սմ²	R_0	2,2
Գրունտի կարգը	աղ. 1	III (33զ)
Գրունտների կարգը ըստ սեյսմիկ հատկանիշերի ՀՀ ՇՆ 20.04.2020		III

Շերտ 2 Հրաբխային-նստվածքային տարբեր ապարների մանրաբեկոր խճաքարային նստվածքներ ավազա-խճավազային լրացումով 20-25%: Դելյուվիալ-պրոլյուվիալ առաջացումներ են: Գրունտներն ըստ շահագործման դժվարության համաձայն (13) IV / 12 IV (ՀՀՇՆ 32-01-2022 «ԱՎՏՈՄՈԲԻԼԱՅԻՆ ՃԱՆԱՊԱՐՀՆԵՐ» շինարարական նորմերի 101-րդ աղյուսակի) կարգ է, :

Աղյուսակ 1.1

Հատկանիշի անվանումը		Գրունտի անվանումը և շերտի համարը
		2
Գրունտների անվանումները		Հրաբխային-նստվածքային տարբեր ապարների մանրաբեկոր խճաքարային նստվածքներ
Խտությունը տ/մ³	ρ	1,80
Տեսակարար խտությունը տ/մ³	ρ	2.6
Տեսակարար շաղկապվածությունը, ԿՊա	C	0,02
Նորմատիվային տեսակարար շաղկապվածությունը, ԿՊա	Cn	0,09
Ներքին շփման անկյուն, աստ.	φ	38˚30´
Ձևախախտման մոդուլը, ՄՊա	E	35.2
Գրունտի հաշվարկային դիմադրությունը կգ/սմ²	R_0	4,0
Գրունտի կարգը	աղ. 1	IV (13/12)
Գրունտների կարգը ըստ սեյսմիկ հատկանիշերի ՀՀ ՇՆ 20.04.2020		II

ՆԿ0+00-ևկ 2+40

0.0-0.40մ Ավազակավեր բացից մինչև մուգ շագանակագույն, դարչնագույն և մոխրագույն երանգների, պինդ թանձրության, թեթև, ավազային մասնիկների պարունակությամբ, տեղ-տեղ խճի և մանրախճի պարունակությամբ 15-20%, մանրամիջահատիկ, հոծ: Էլյուվիալ-Դելյուվիալ-պրոլյուվիալ առաջացումներ են:

0.4--2.0մ *Հրաբխային-նստվածքային տարբեր ապարների մանրաբեկոր խճաքարային նստվածքներ* ավազա-խճավազային լրացումով 20-25%: Դելյուվիալ-պրոլյուվիալ առաջացումներ են:

Հողի հատկությունների դաշտային հետազոտության նպատակներն ու մեթոդները ինժեներա-երկրաբանական հետազոտությունների ժամանակ.(ГОСТ 32868 — 2014 ДОРОГИ АВТОМОБИЛЬНЫЕ ОБЩЕГО ПОЛЬЗОВАНИЯ Требования к проведению инженерно-геологических изысканий) Таблица А

Գործոն	բարդության կատեգորիա
	I (միջին բարդության)
Գեոմոֆոլոգիական պայմաններ	Մակերեսը թեքվածությամբ, մանր թմբավոր, թեթև մասնատված
Գեոլոգիական կառութվածքը և հողի/գրունտի հատկությունները շինությունների և կառույցների երկրաբանական միջավայրի հետ փոխազդեցության տեսանկյունից	Նստվածքների մինչև երեք գենետիկ տեսակ, ոչ ավելի, քան չորս հողի շերտեր տարբեր տեսակների, տեղակայումը թեքությամբ կամ դուրս մղմամբ, հզորությունը փոխվում է օրինաչափորեն: Կանոնավոր օրինաչափորեն փոփոխավում է Հողերի/գրունտերի հատկությունների ցուցանիշները հատակագծով կամ խորությամբ. Ժայռոտ հողեր անհավասար Ծածկված են ոչ մեծ հզորությամբ քարքարոտ հողով:
Հիդրոգեոլոգիական պայմանները շինությունների և կառույցների երկրաբանական միջավայրի հետ փոխազդեցության տեսանկյունից	Ստորերկրյա ջրեր բացակայում են

Շինարարության պայմանների և շինությունների ու կառույցների շահագործման վրա բացասական ազդեցությամբ վտանգավոր գեոլոգիական գործընթացները	Բացակայում են:
Տեխնածին ազդեցություններ և փոփոխությունները տիրապետած տարածքներում	Աննշան են և հաշվի չեն առնվում ճարտարագիտության մեջ, երկրաբանական հետազոտություններում և նախագծման մեջ

Հողի հատկությունների դաշտային հետազոտության նպատակներն ու մեթոդները ինժեներա-երկրաբանական հետազոտությունների ժամանակ.(ГОСТ 32868 — 2014 ДОРОГИ АВТОМОБИЛЬНЫЕ ОБЩЕГО ПОЛЬЗОВАНИЯ Требования к проведению инженерно-геологических изысканий) Таблица Г

Հողի հատկությունների դաշտային ուսումնասիրության մեթոդներ	Հողի հատկությունների դաշտային ուսումնասիրությունների նպատակները							
	Երկրաբանական կտրվածքի մասնատումը	Ցուցանիշների սահմանում				Հողի հատկությունների փոփոխականություն	Հենքերի/սյուների հողի մեջ խրելու և կրելու հնարավորության հատկությունների ճշտում	Ակզացային
		Հողերի ֆիզիկական հատկություններ	Հողի հատկությունների ուժային	Հողի ամրություն	Հենքերի/սյուների հիմքային հողի դիմադրություն			
Ստատիկ զոնդավորում	+	+	+	+	+	+	+	+
Նմուշային հենքով/սյունով փորձարկում	+	+	+	+	+	+	+	+

Հողերի ֆիզիկական և մեխանիկական հատկությունների լաբորատոր որոշման տեսակները ինժեներաերկրաբանական հետազոտություններում. (ГОСТ 32868 — 2014 ДОРОГИ АВТОМОБИЛЬНЫЕ ОБЩЕГО ПОЛЬЗОВАНИЯ Требования к проведению инженерно-геологических изысканий) Таблица Д

Լաբորտոր սահմանում	Հողեր
	Ավազակավ
բնական խոնավությունը	+
Ծավալային խտություն	+
Տեսակարար Խտություն	+
կապակցվածություն	+
Ներքին շփման անկյուն	+
Ձևախախտման մոդուլը	+
Թույլատրելի լարումը	+

Լաբորտոր սահմանում	Հողեր
	Տարբեր ապարների խճաքարա-մանրախճային նստվածքներ
բնական խոնավությունը	+
Ծավալային խտություն	+
Տեսակարար Խտություն	+
կապակցվածություն	+
Ներքին շփման անկյուն	+
Ձևախախտման մոդուլը	+
Թույլատրելի լարումը	+

ՀՀ Տավուշի մարզի Նոյեմբերյան համայնքի Կողբ բնակավայրի 37-րդ փողոցի տուֆապատման աշխատանքների ինժիներաերկրաբանական ուսումնասիրությունների հաշվետվության եզրակացություն:

Կատարված հետազոտությունների և ստցաված արդյունքների վերլուծությունը բերել են հետևյալ եզրակացության.

- Տեղամասի երկրաբանական կտրվածքը ներկայացված է գրունտների 1 շերտով, որոնց ֆիզիկամեխանիկական բնութագրերի ցուցանիշները բերված են աղ.1,1.1-ում:
- Տեղամասում ստորերկրյա ջրերը ըստ արխիվային նյութերի գտնվում են 7 մետրից խորը հորիզոններում:
- Ուսումնասիրվող տեղամասում գրունտները բարենպաստ են շինարարական աշխատանքների համար, որպես հիմնատակ առաջարկվում է շերտ 1-ը /ավազակավեր/, շերտ 2-ը / Հրաբխային-նստվածքային տարբեր ապարների մանրաբեկոր խճաքարային նստվածքներ ավազա-խճավազային լրացումով /
- Համաձայն ՀՀՇՆ 20.04-2020 «Երկրաշարժադիմացկունության շինարարության նախագծման նորմեր»-ի ՀՀ տարածքի սեյսմիկ գոտիավորման քարտեզի ուսումնասիրվող տարածքը գտնվում է 1-ին սեյսմիկ գոտում, արագացման առավելագույն մեծությունը՝ Amax=0,4g :
- Գրունտի սառչման առավելագույն խորությունր, համաձայն ՀՀՇՆ 22.01.24 նորմերի, ուսումնասիրվող տարածքում կազմում է 35սմ:
- Ֆիզիկաերկրաբանական վտանգավոր երևույթները ինչպիսիք են կարստը, սողանքը, քարաթափությունը, փլուզումը և այլն՝ բացակայում են:
- Ինժեներաերկրաբանական և հիդրոերկրաբանական պայմանները բարենպաստ են շինարարական աշխատանքներ իրականացնելու համար:

Երկրաբան՝ Հ.Տիտիզյան

Օ Գ Տ Ա Գ Ո Ր Ծ Վ Ա Ծ   Գ Ր Ա Կ Ա Ն Ո Ւ Թ Յ Ա Ն   Ց Ա Ն Կ

1.ՀՀՇՆ 22.01.24 «Շինարարական կլիմայաբանություն

2. ՀՀ կառավարության որոշում N 1530-Ն առ 04.09.2003 թ. Ինժեներաերկրաբանական հետազննությունների նյութերի փորձաքննության Կարգը

3. ԳOUS 32868-2014 Ավտոմոբիլային ճանապարհներ ընդհանուր կիրառության. Ինժեներա-երկրաբանական հետազոտությունների իրականացման պահանջներ

4. ՀՀՇՆ 32-01-2022 «ԱՎՏՈՄՈԲԻԼԱՅԻՆ ՃԱՆԱՊԱՐՀՆԵՐ» շինարարական նորմերի 101-րդ աղյուսակի (Բնահողերի և ապարների դասակարգում)

5. ԳOUS 5180-2015 Բնահողեր. Ֆիզիկական բնութագրերի լաբորատոր որոշման մեթոդներ.

6. ԳOUS 25100-2020 Բնահողեր. Դասակարգում:

7.ՀՀՇՆ 20.04.2020 Երկրաշարժադիմացկուն շինարարություն

ՀԱՅԱՍՏԱՆԻ ՀԱՆՐԱՊԵՏՈՒԹՅԱՆ ՔԱՂԱՔԱՇԻՆՈՒԹՅԱՆ ԿՈՄԻՏԵ

ԼԻՑԵՆԶԻԱ

ՔՊԼ-000804, 1-ին դաս

(սերիան, համարը, դասը)

ՔԱՂԱՔԱՇԻՆԱԿԱՆ ԳՈՐԾՈՒՆԵՈՒԹՅԱՆ ՕԲՅԵԿՏՆԵՐԻ ՀԵՏԱԽՈՒԶՄԱՆ ԵՎ ՀԵՏԱԶՆՆՄԱՆ ԾԱՌԱՅՈՒԹՅՈՒՆՆԵՐԻ ՄԱՏՈՒՑՈՒՄ

(քաղաքաշինության բնագավառում գործունեության տեսակը)

ՏՐՎԱԾ Է

2024-09-13, «ՀԱՅՐ ԵՎ ՈՐԴԻ ՏԻՏԻԶՅԱՆՆԵՐ» ՍՊԸ

(լիցենզիան տալու տարեթիվը, ամիսը, օրը, քաղաքաշինության գործունեության սուբյեկտի անվանումը,

ՀՀ, ԵՐԵՎԱՆ, ԱՎԱՆ, ԱՎԱՆ,ԲՐՅՈՒՍՈՎ, 62 Շ., 31 ԲՆ.

գտնվելու վայրը՝ այդ թվում, անհատ ձեռնակատիրոջ դեպքում՝ անունը, ազգանունը և բնակության վայրը)

Գործողության ժամկետը՝ 13.09.2029թ.

(օրը, ամիսը, տարեթիվը)

ՀՍԿԻՉ ՀԱՄԱՐ՝ **UG3D-B197-32E6-5B48**

Սույն փաստաթուղթը տրված է բացառապես էլեկտրոնային եղանակով: Փաստաթղթի վավերականության ստուգումն ու էլեկտրոնային բնօրինակի ներբեռնումը հնարավոր է իրականացնել https://verify.e-gov.am Հայաստանի Հանրապետության պաշտոնական փաստաթղթերի վավերականության ստուգման միասնական համակարգի կայքում մուտքագրելով հսկիչ համարը կամ սքանավորելով արագ արձագանքման ծածկագիրը (QR Code):

ՊԱՅՄԱՆԱԿԱՆ ՆՇԱՆՆԵՐ

- ՔԲ Քարե բնակելի շենքեր
- Գոյություն ունեցող հենապատ
- Գոյություն ունեցող քարե պարիսպ
- Գոյություն ունեցող դարպասներ
- Գոյություն ունեցող մետ.ցանկապատ

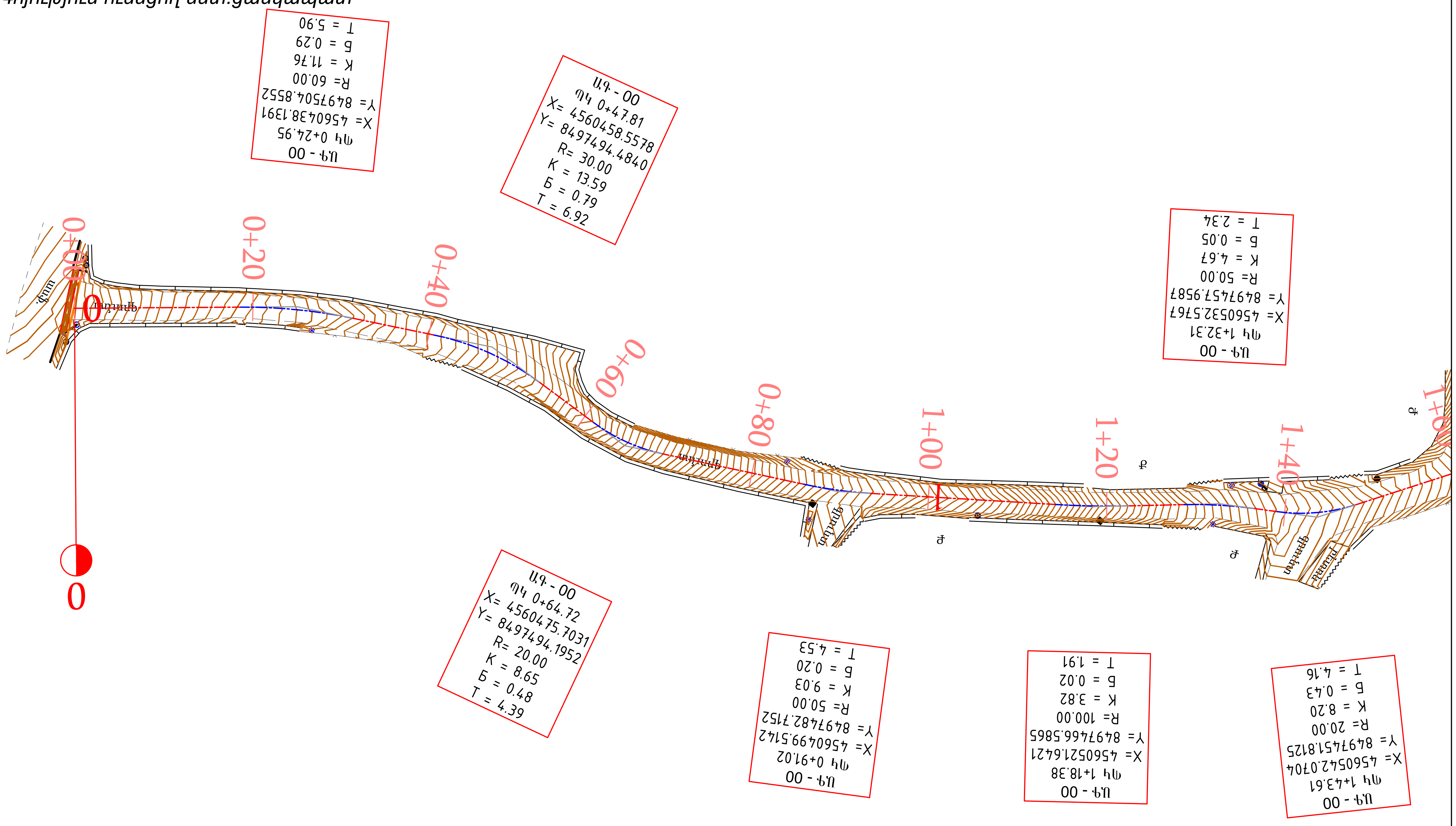

ՊԱՇՏՈՆ	ԱՆՈՒՆ, ԱԶԳԱՆՈՒՆ	ՍՏՈՐԱԳՐ.	ԱՄՍԱԹ.
ՆԳՃ	Ռ.ՀՈՎՀԱՆՆԻՍՅԱՆ		
ՆԱԽԱԳԾՈՂ	Ա.ՀԱՐՈՒԹՅՈՒՆՅԱՆ		

Նոյեմբերյան համայնքի Կողբ բնակավայրի 37-րդ փողոցի տուֆապատման աշխատանքների նախագծանախահաշվային փաստաթղթերի կազմման ծառայություններ

ՊԱՏՎԻՐԱՏՈՒ՝ ՀՀ Տավուշի մարզի Նոյեմբերյանի համայնքապետարան

ՓՈՒԼ	ԹԵՐԹ	ԹԵՐԹԵՐ
ԱՆ	1	2

Իրադրության հատակագիծ

CIVIL PROJECT

ՊԱՅՄԱՆԱԿԱՆ ՆՇԱՆՆԵՐ

ՔԲ Քարե բնակելի շենքեր

Գոյություն ունեցող հենապատ

Գոյություն ունեցող քարե պարիսպ

Գոյություն ունեցող դարպասներ

Գոյություն ունեցող մետ.ցանկապատ

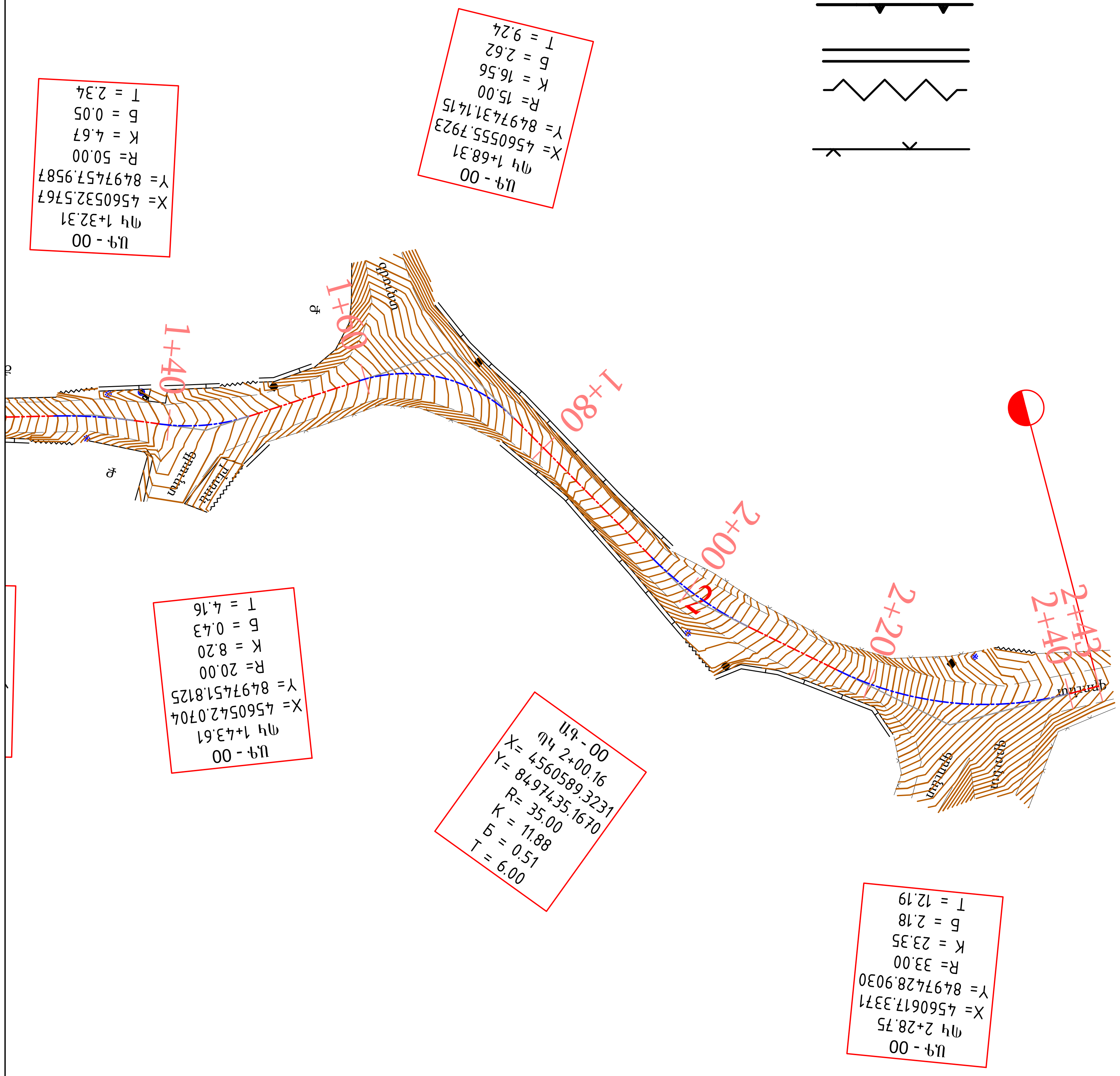

ՊԱՇՏՈՆ	ԱՆՈՒՆ, ԱԶԳԱՆՈՒՆ	ՍՏՈՐԱԳՐ.	ԱՄՍԱԹ.
ՆԳՃ	Ռ.ՀՈՎՀԱՆՆԻՍՅԱՆ		
ՆԱԽԱԳԾՈՂ	Ա.ՀԱՐՈՒԹՅՈՒՆՅԱՆ		

Նոյեմբերյան համայնքի Կողբ բնակավայրի 37-րդ փողոցի տուֆապատման աշխատանքների նախագծանախահաշվային փաստաթղթերի կազմման ծառայություններ

ՊԱՏՎԻՐԱՏՈՒ՝ ՀՀ Տավուշի մարզի Նոյեմբերյանի համայնքապետարան

ՓՈՒԼ	ԹԵՐԹ	ԹԵՐԹԵՐ
ԱՆ	2	2

Իրադրության հատակագիծ

CIVIL PROJECT

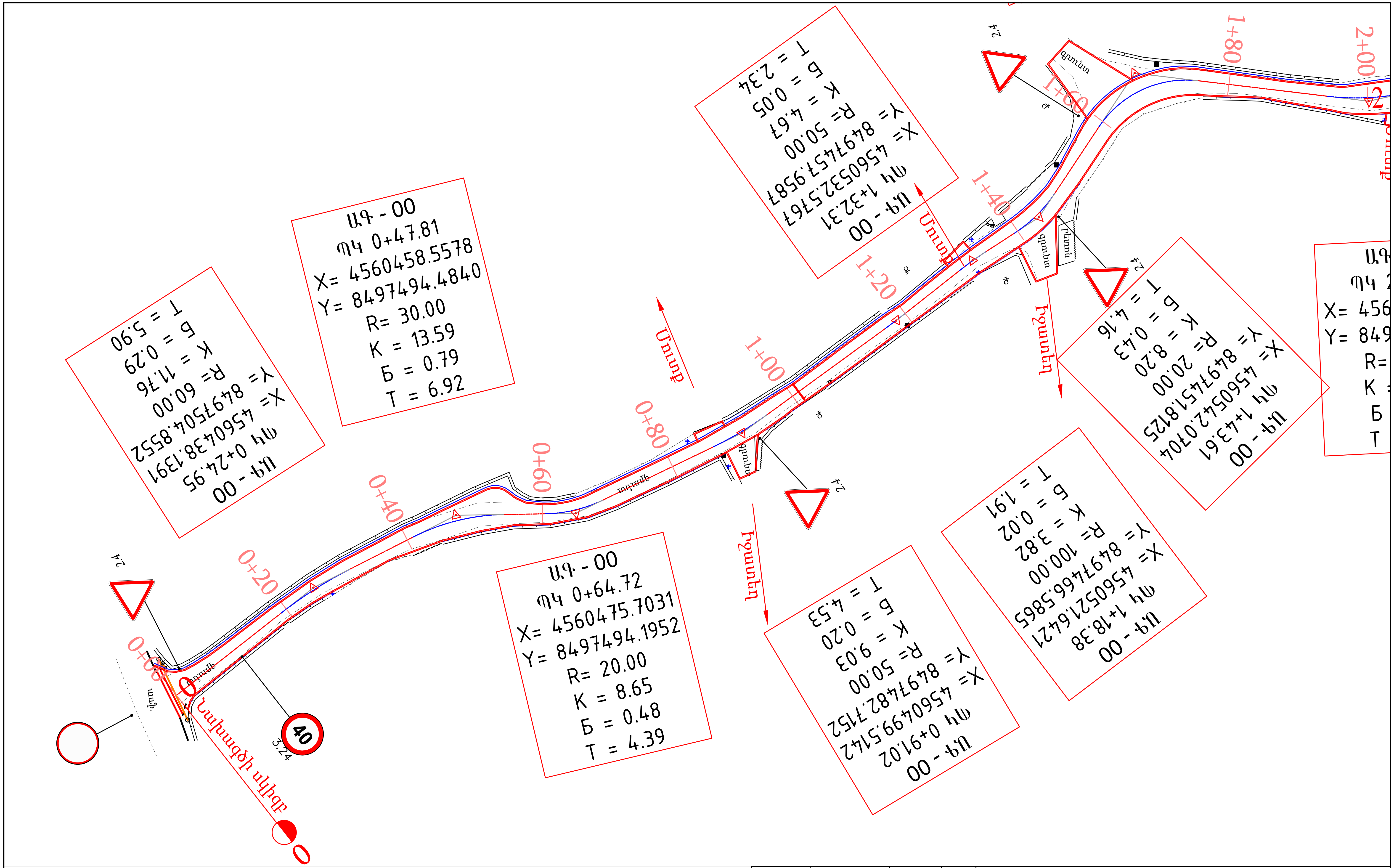

ՊԱՇՏՈՆ	ԱՆՈՒՆ ԱԶԳԱՆՈՒՆ	ՍՏՈՐԱԳՐ.	ԱՄՍԱԹ.	Նոյեմբերյան համայնքի Կողբ բնակավայրի 37-րդ փողոցի տուֆապատման աշխատանքների նախագծանախահաշվային փաստաթղթերի կազման ծառայություններ		
ՆԳՃ	Ռ.ՀՈՎՀԱՆՆԻՍՅԱՆ					
ՆԱԽԱԳԾՈՂ	Ա.ՀԱՐՈՒԹՅՈՒՆՅԱՆ					
				ՊԱՏՎԻՐԱՏՈՒ՝ ՀՀ Տավուշի մարզի Նոյեմբերյանի համայնքապետարան	ՓՈՒԼ	ԹԵՐԹ	ԹԵՐԹԵՐ
					ԱՆ	1	3
				ԳԼԽԱՎՈՐ ՀԱՏԱԿԱԳԻԾ Մ 1:500	CIVIL PROJECT		

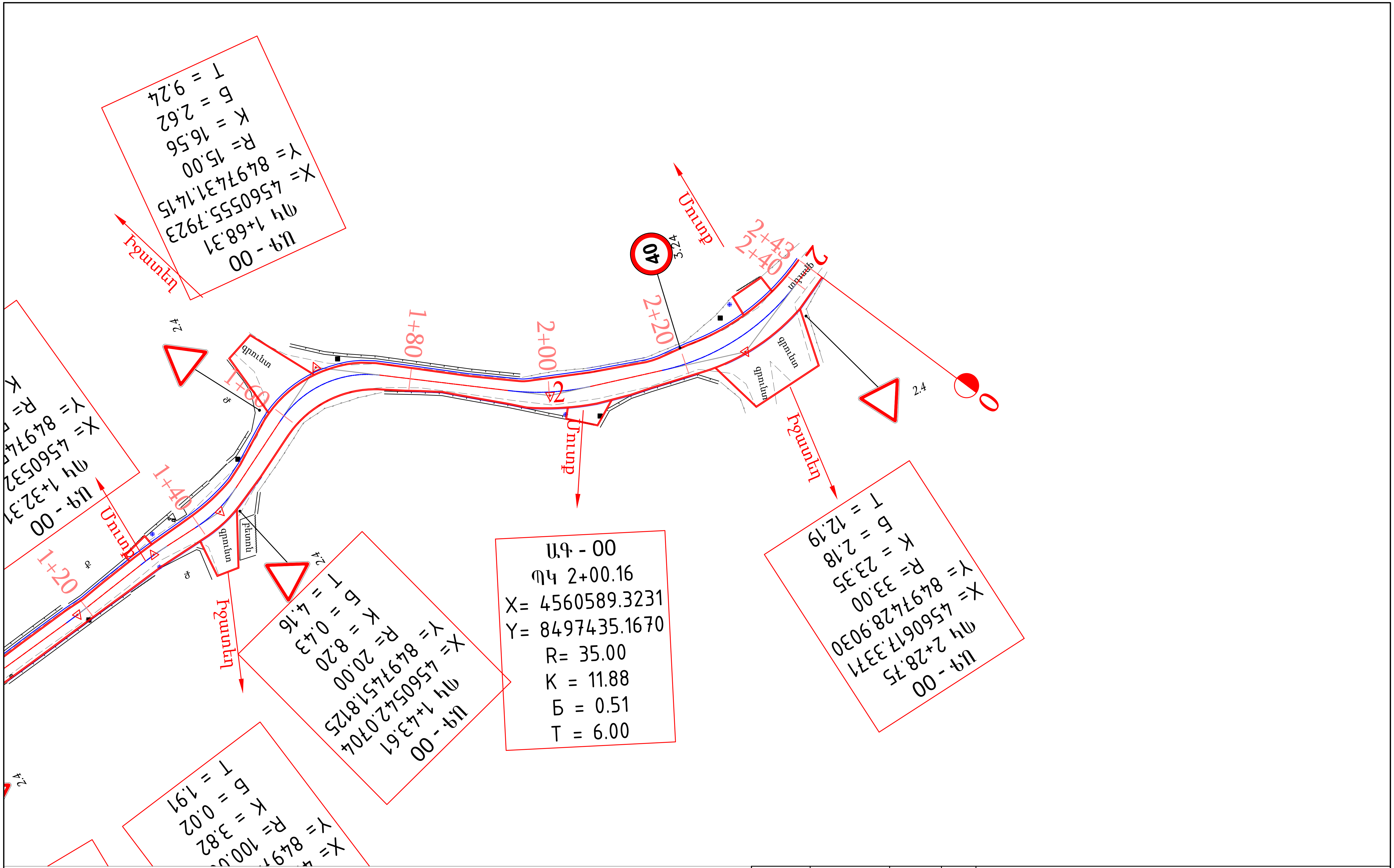

ՊԱՇՏՈՆ	ԱՆՈՒՆ ԱԶԳԱՆՈՒՆ	ՍՏՈՐԱԳՐ.	ԱՄՍԱԹ.	Նոյեմբերյան համայնքի Կողբ բնակավայրի 37-րդ փողոցի տուֆապատման աշխատանքների նախագծանախահաշվային փաստաթղթերի կազմման ծառայություններ		
ՆԳՃ	Ռ.ՀՈՎՀԱՆՆԻՍՅԱՆ					
ՆԱԽԱԳԾՈՂ	Ա.ՀԱՐՈՒԹՅՈՒՆՅԱՆ					
				ՊԱՏՎԻՐԱՏՈՒ՝ ՀՀ Տավուշի մարզի Նոյեմբերյանի համայնքապետարան	ՓՈՒԼ	ԹԵՐԹ	ԹԵՐԹԵՐ
					ԱՆ	2	3
				ԳԼԽԱՎՈՐ ՀԱՏԱԿԱԳԻԾ Մ 1:500	CIVIL PROJECT	

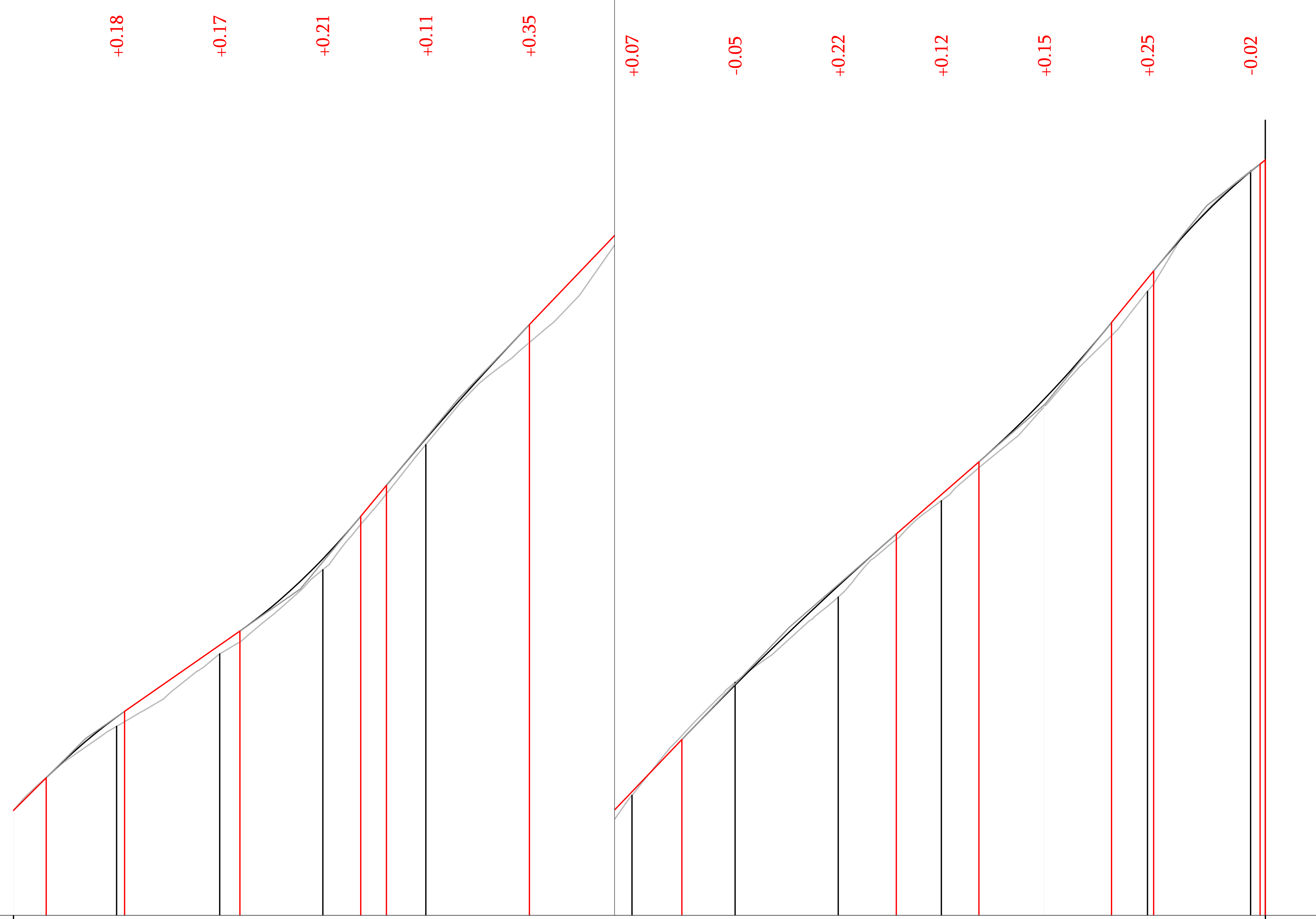

Մասշտաբ

Հորիզոնական 1 : 000 Ուղղաձիգ 1 : 100

Նախագծային տվյալներ

Թեքություններ: 99.68‰ 6,35 | 0+21,56 R-506 K-1.12 | 69.61‰ 22,36 | 43,92 0+55,64 R-463 K-23.4 | 67,36 120.28‰ 4,99 | 72,9 1+00,08 R-1751 K-27.7 | 00,08 104.45‰ 29,60 | 29,68 1+71,26 R-2416 K-41.6 | 71,26 87.23‰ 16,03 | 87,30 2+00,16 R-726 K-25.7 | 13,03 122.66‰ 8,15 | 21,18 2+41,84 R-462 K-20.7 | 41,84 77.92‰

Նախագծային նիշեր, մ	766,48	768,29	769,69	771,36	773,69	775,89	777,98	780,05	781,97	783,74	785,60	787,93	790,00	790,23
Փաստացի տվյալներ Գետնի նիշեր, մ	766,48	768,11	769,52	771,15	773,58	775,55	777,91	780,10	781,75	783,62	785,45	787,68	790,02	790,23
Հեռավորություններ, մ	20	20	20	20	20	20	20	20	20	20	20	20	3	

Պիկետներ: 0, 1, 2, 2

Կիլոմետրեր
Հորիզոնական կորեր
և ուղիղներ

19,05 | y - 168°45'57" R - 60,00 L - 11,76 | 10,09 | y - 154°02'18" R - 30,00 L - 13,59 | 5,84 | y - 155°13'31" R - 20,00 L - 3,65 | 17,51 | y - 169°39'08" R - 50,00 L - 9,03 | 20,95 | y - 177°48'47" R - 100,00 L - 3,82 | 9,68 | y - 174°38'39" R - 50,00 L - 4,67 | 4,81 | y - 156°29'46" R - 20,00 L - 8,20 | 11,41 | y - 116°43'53" R - 15,00 L - 16,56 | 18,53 | y - 160°33'00" R - 35,00 L - 11,88 | 10,52 | y - 139°27'47" R - 33,00 L - 23,35 | 2,94

ՊԱՇՏՈՆ	ԱՆՈՒՆ ԱԶԳԱՆՈՒՆ	ՍՏՈՐԱԳՐ.	ԱՄՍԱԹ.
ՆԳճ	Ռ.ՀՈՎՀԱՆՆԻՍՅԱՆ		
ՆԱԽԱԳԾՈՂ	Ա.ՀԱՐՈՒԹՅՈՒՆՅԱՆ		

Նոյեմբերյան համայնքի Կողբ բնակավայրի 37-րդ փողոցի տուֆապատման աշխատանքների նախագծանախահաշվային փաստաթղթերի կազմման ծառայություններ

ՊԱՏՎԻՐԱՏՈՒ՝ ՀՀ Տավուշի մարզի Նոյեմբերյանի համայնքապետարան

ՓՈՒԼ	ԹԵՐԹ	ԹԵՐԹԵՐ
ԱՆ	3	3

ԵՐԿԱՅՆԱԿԱՆ ԿՏՐՎԱԾՔ

CIVIL PROJECT

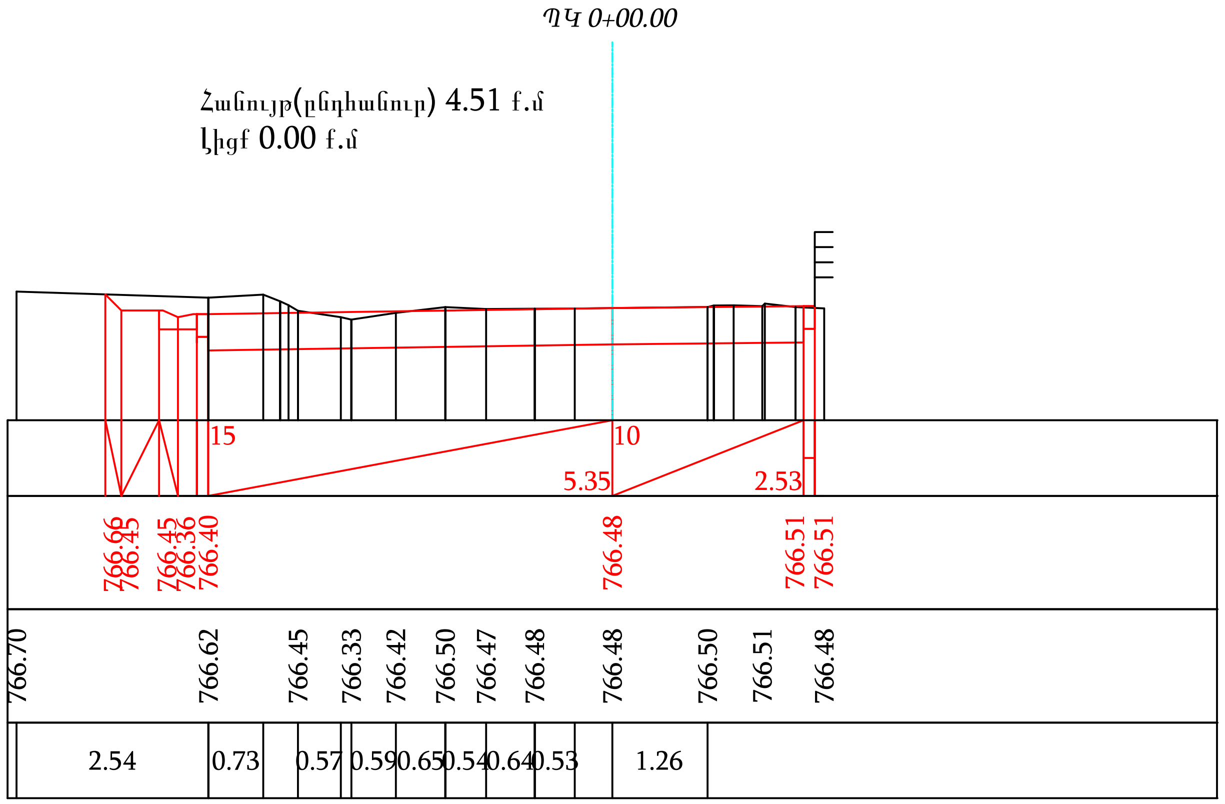

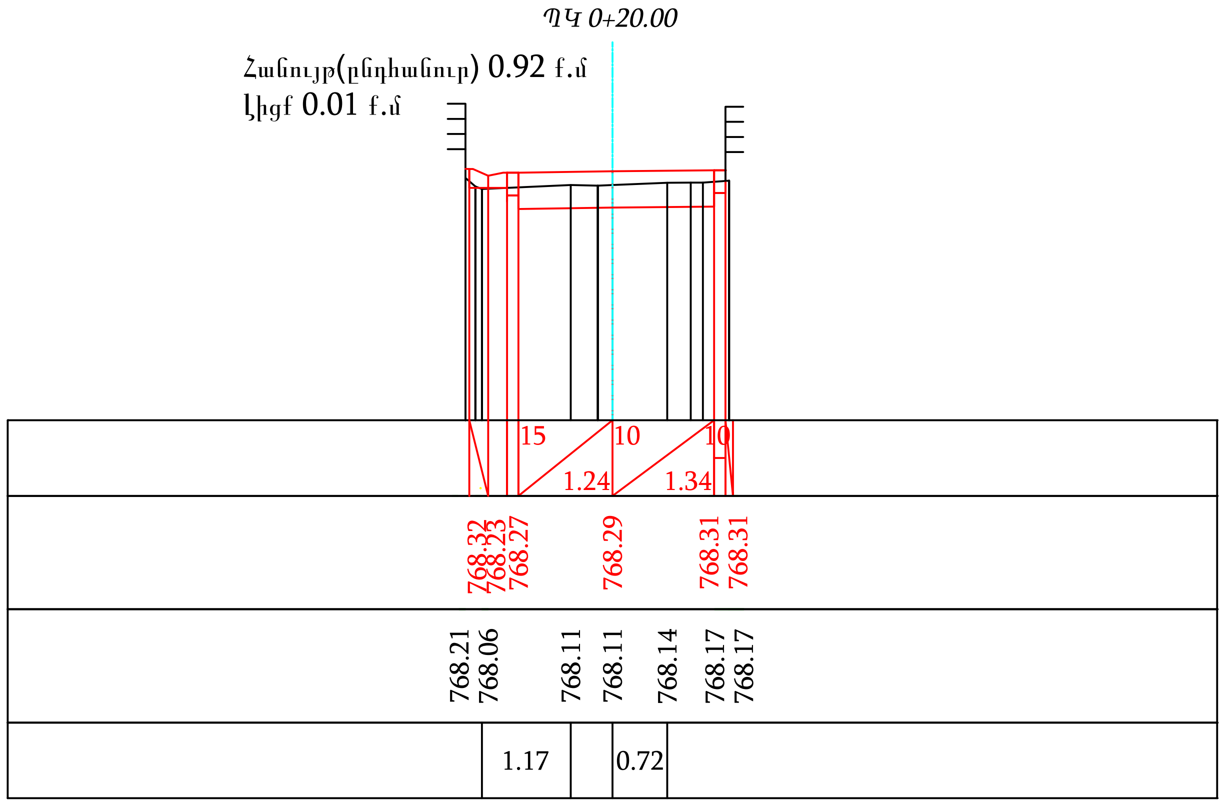

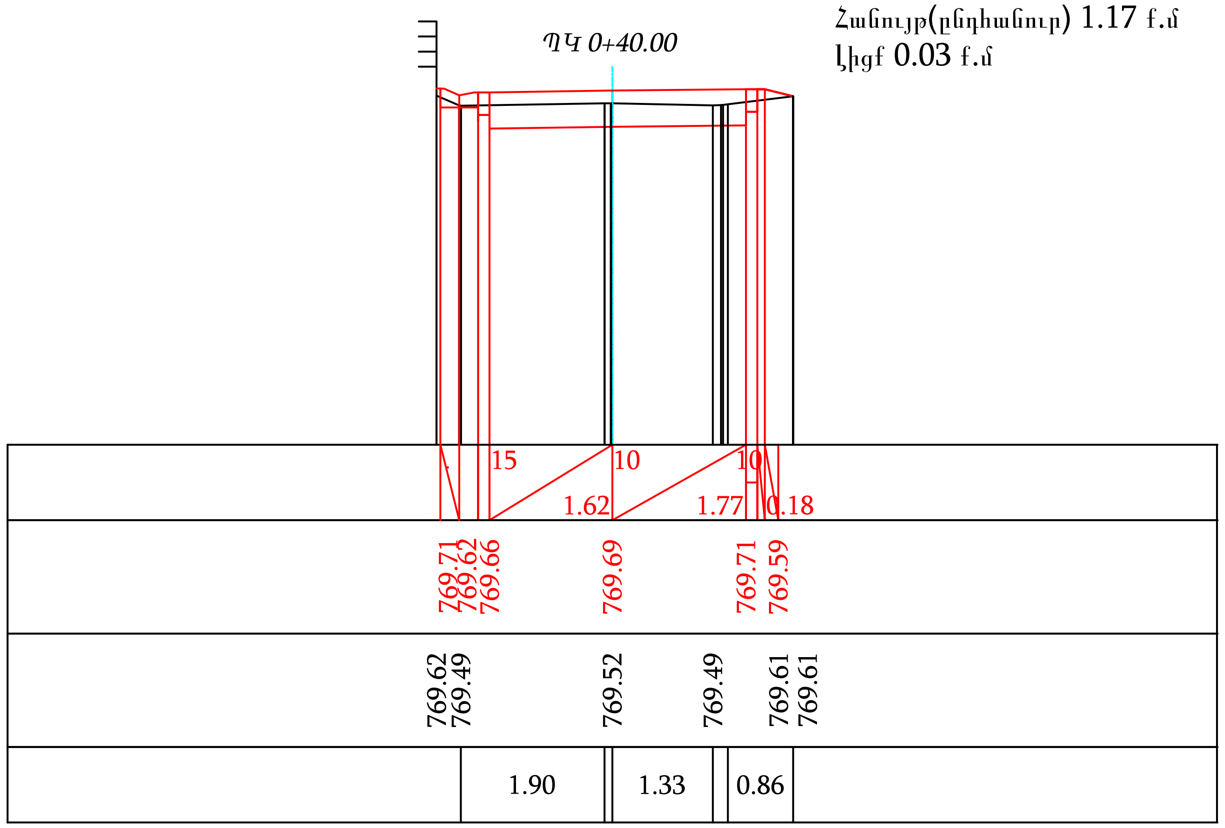

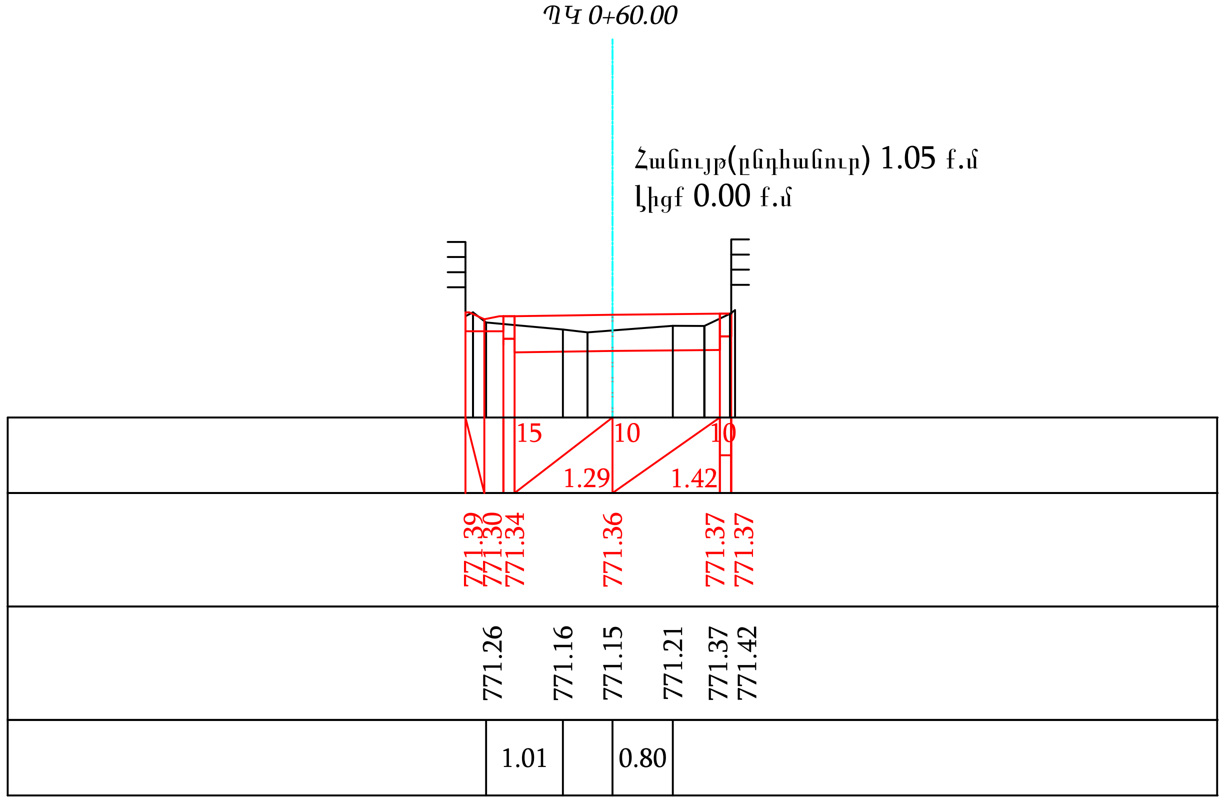

ՊԱՇՏՈՆ	ԱՆՈՒՆ ԱԶԳԱՆՈՒՆ	ՍՏՈՐԱԳՐ.	ԱՄՍԱԹ.	Նոյեմբերյան համայնքի Կողբ բնակավայրի 37-րդ փողոցի տուֆապատման աշխատանքների նախագծանախահաշվային փաստաթղթերի կազմման ծառայություններ		
ՆԳՃ	Ռ.ՀՈՎՀԱՆՆԻՍՅԱՆ					
ՆԱԽԱԳԾՈՂ	Ա.ՀԱՐՈՒԹՅՈՒՆՅԱՆ					
				ՊԱՏՎԻՐԱՏՈՒ՝ ՀՀ Տավուշի մարզի Նոյեմբերյանի համայնքապետարան	ՓՈՒԼ	ԹԵՐԹ	ԹԵՐԹԵՐ
					ԱՆ	1	5
				Լայնական կտրվածքներ	CIVIL PROJECT	

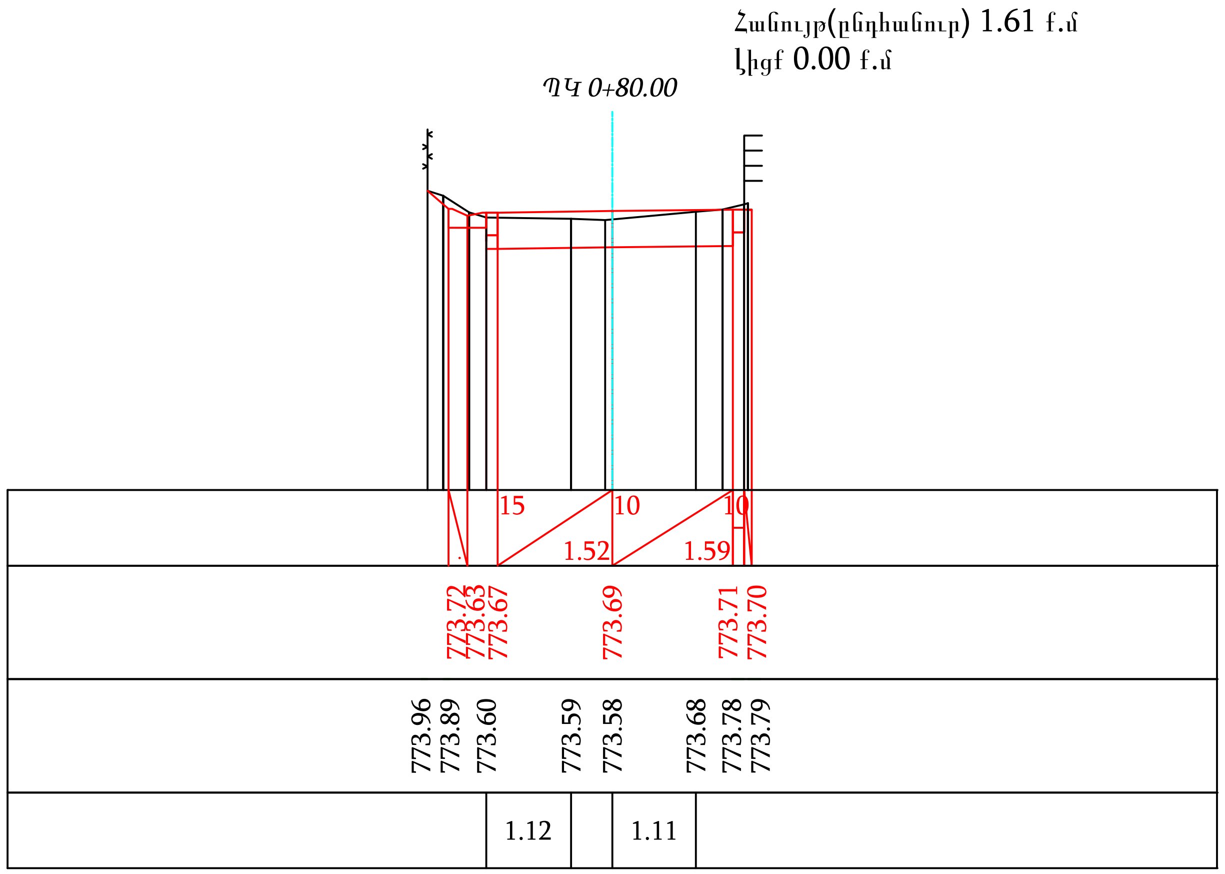

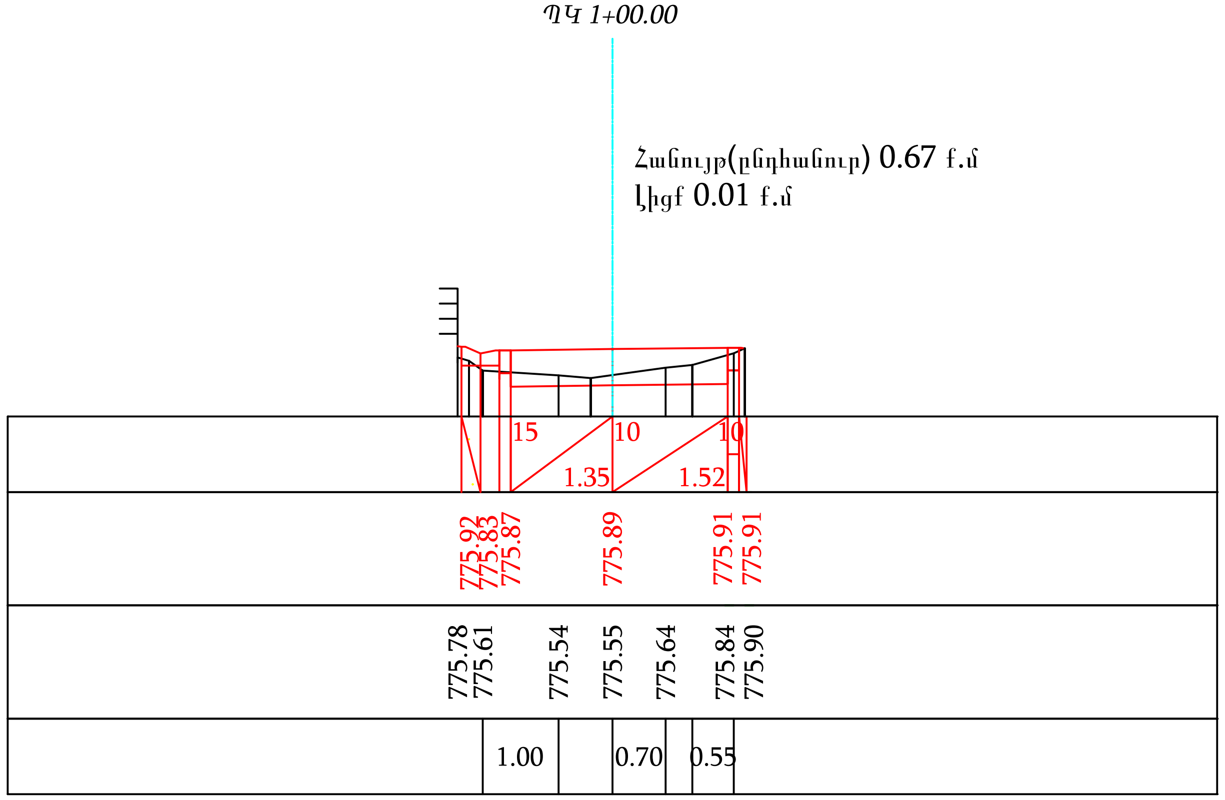

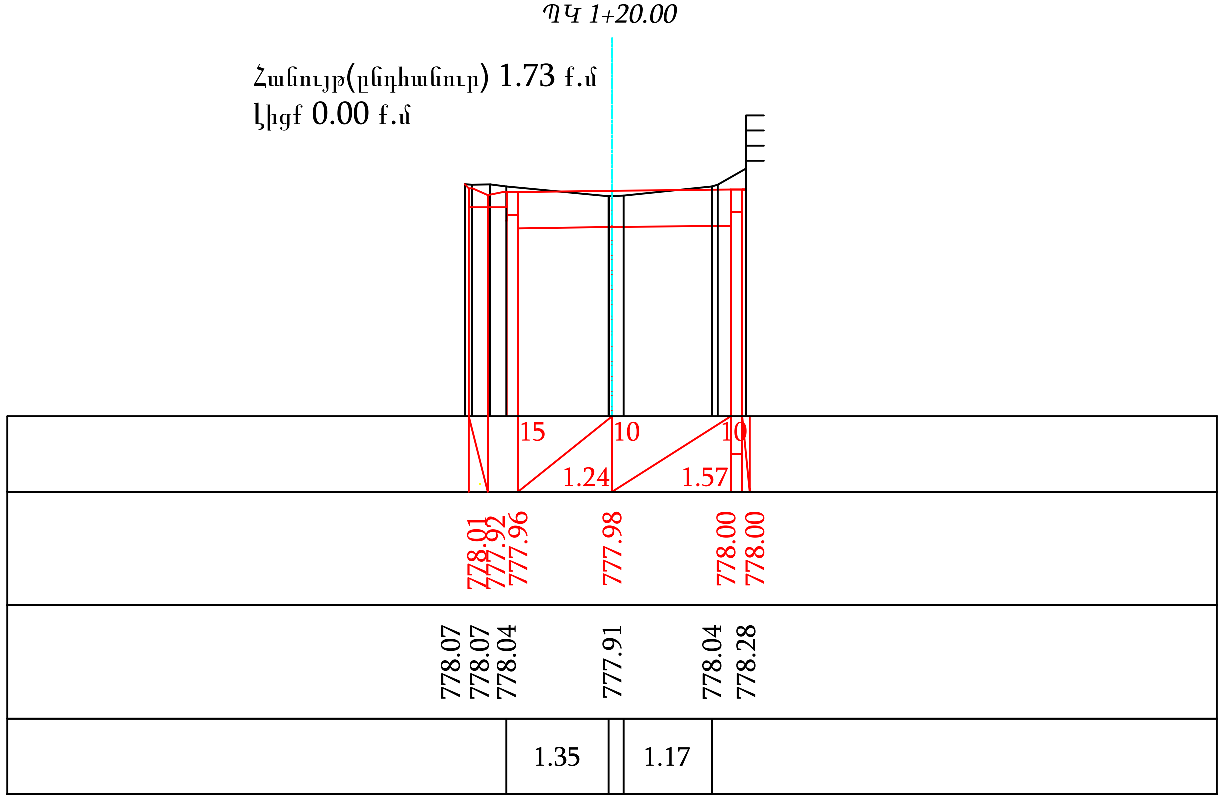

ՊԱՇՏՈՆ	ԱՆՈՒՆ ԱԶԳԱՆՈՒՆ	ՍՏՈՐԱԳՐ.	ԱՄՍԱԹ.
ՆԳՃ	Ռ.ՀՈՎՀԱՆՆԻՍՅԱՆ		
ՆԱԽԱԳԾՈՂ	Ա.ՀԱՐՈՒԹՅՈՒՆՅԱՆ		

Նոյեմբերյան համայնքի Կողբ բնակավայրի 37-րդ փողոցի տուֆապատման աշխատանքների նախագծանախահաշվային փաստաթղթերի կազմման ծառայություններ

ՊԱՏՎԻՐԱՏՈՒ՝ ՀՀ Տավուշի մարզի Նոյեմբերյանի համայնքապետարան	ՓՈՒԼ	ԹԵՐԹ	ԹԵՐԹԵՐ
	ԱՆ	2	5

Լայնական կտրվածքներ

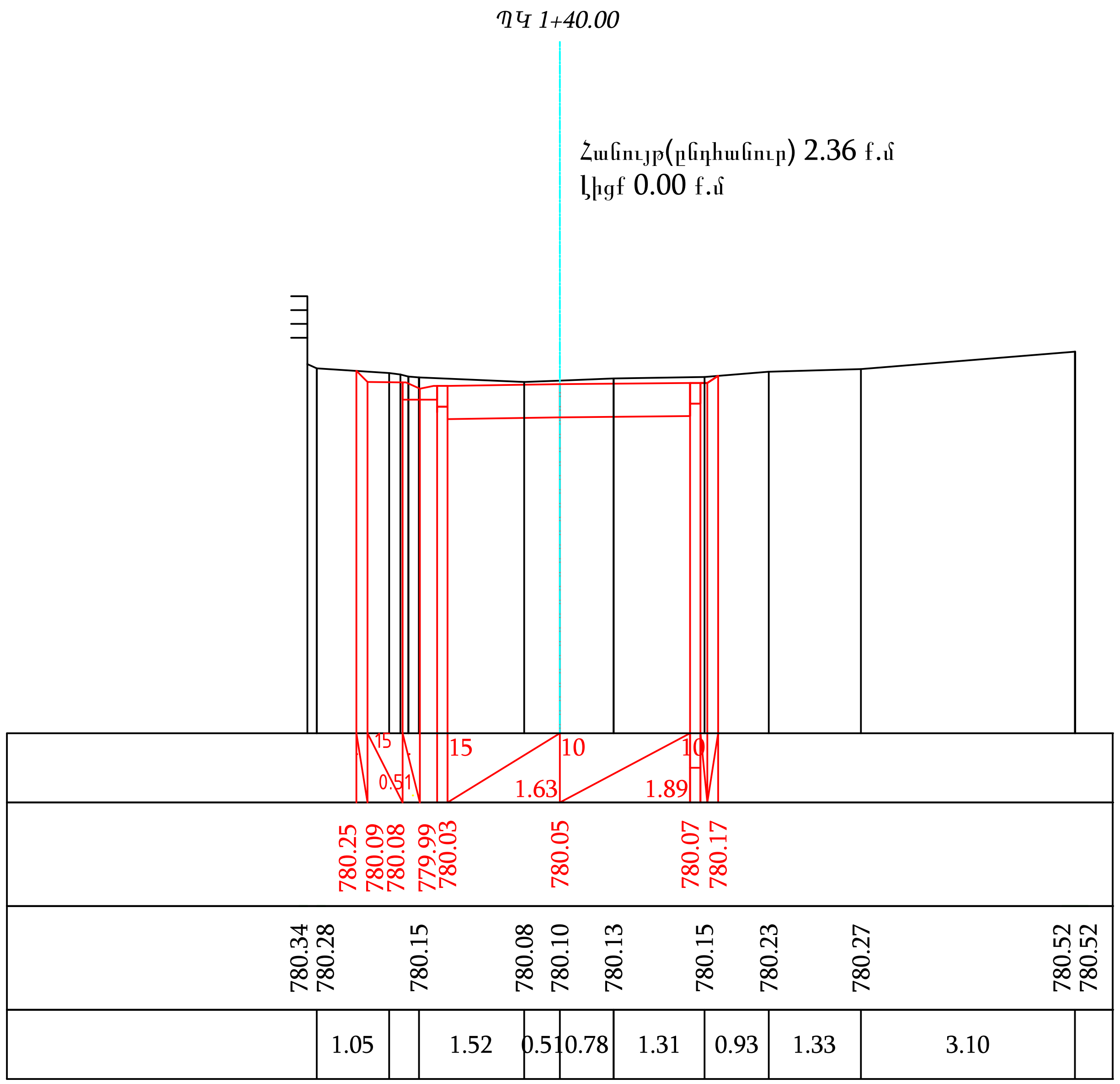

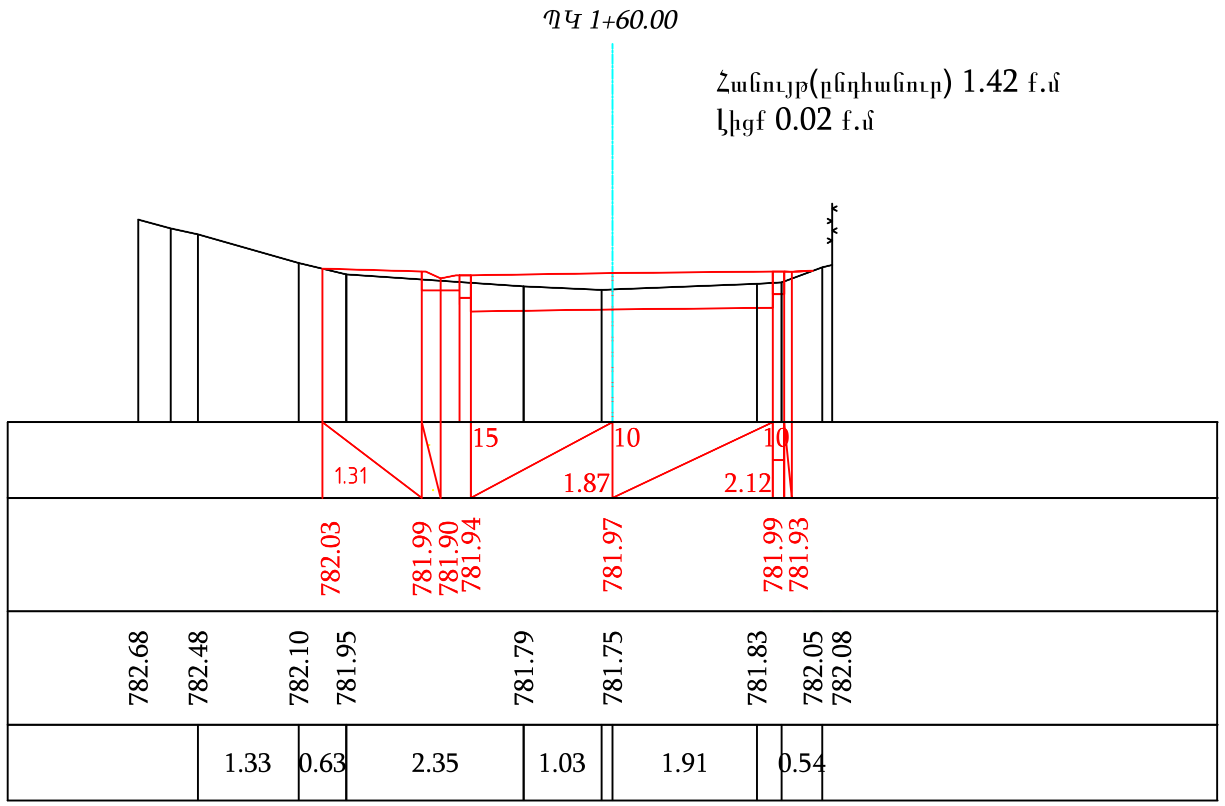

ՊԱՇՏՈՆ	ԱՆՈՒՆ ԱԶԳԱՆՈՒՆ	ՍՏՈՐԱԳՐ.	ԱՄՍԱԹ.	Նոյեմբերյան համայնքի Կողբ բնակավայրի 37-րդ փողոցի տուֆապատման աշխատանքների նախագծանախահաշվային փաստաթղթերի կազմման ծառայություններ		
ՆԳԾ	Ռ.ՀՈՎՀԱՆՆԻՍՅԱՆ					
ՆԱԽԱԳԾՈՂ	Ա.ՀԱՐՈՒԹՅՈՒՆՅԱՆ					
				ՊԱՏՎԻՐԱՏՈՒ՝ ՀՀ Տավուշի մարզի Նոյեմբերյանի համայնքապետարան	ՓՈՒԼ	ԹԵՐԹ	ԹԵՐԹԵՐ
					ԱՆ	3	5
				Լայնական կտրվածքներ	CIVIL PROJECT		

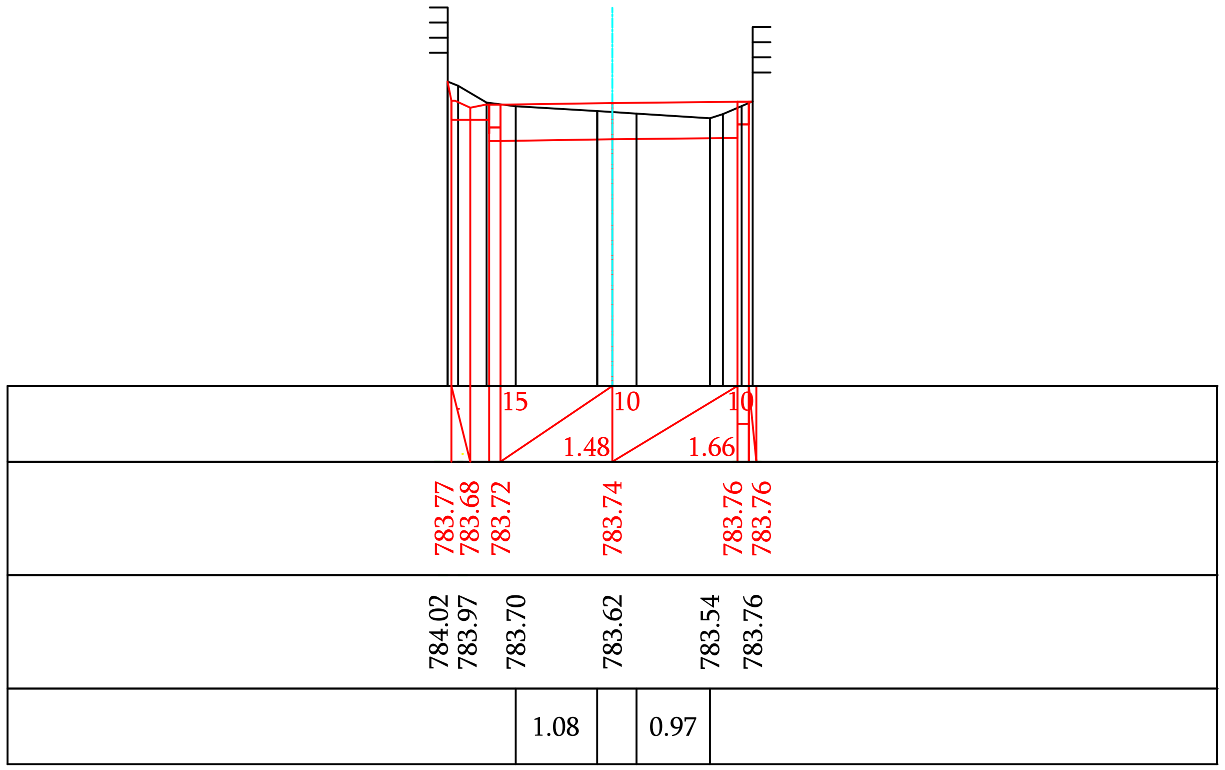

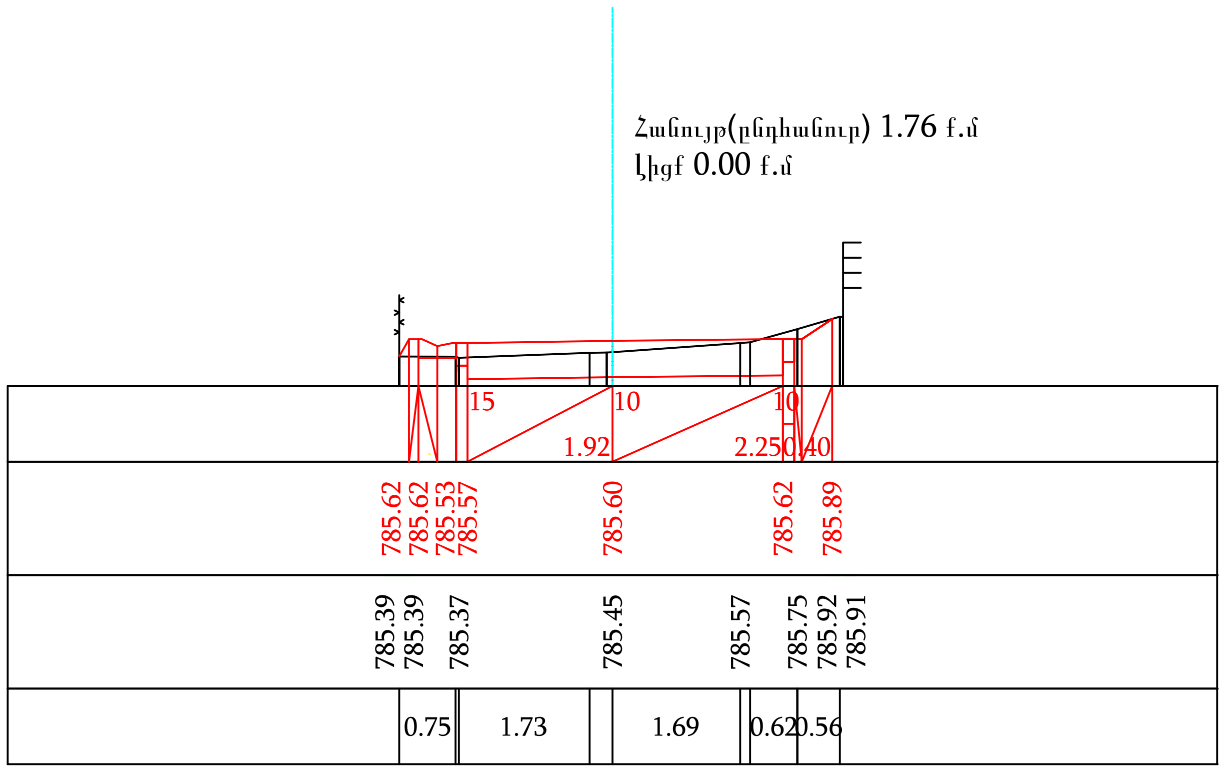

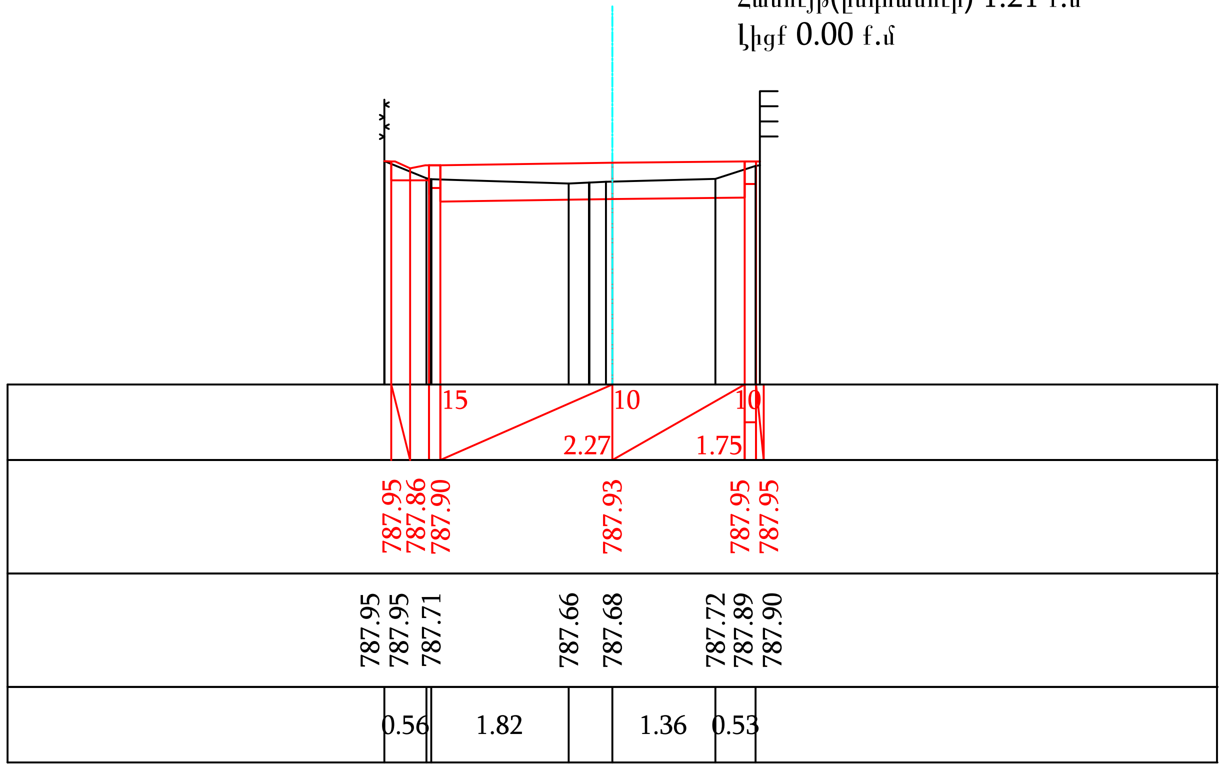

ՊԱՇՏՈՆ	ԱՆՈՒՆ ԱԶԳԱՆՈՒՆ	ՍՏՈՐԱԳՐ.	ԱՄՍԱԹ.	Նոյեմբերյան համայնքի Կողբ բնակավայրի 37-րդ փողոցի տուֆապատման աշխատանքների նախագծանախահաշվային փաստաթղթերի կազմման ծառայություններ		
ՆԳՃ	Ռ.ՀՈՎՀԱՆՆԻՍՅԱՆ					
ՆԱԽԱԳԾՈՂ	Ա.ՀԱՐՈՒԹՅՈՒՆՅԱՆ					
				ՊԱՏՎԻՐԱՏՈՒ՝ ՀՀ Տավուշի մարզի Նոյեմբերյանի համայնքապետարան	ՓՈՒԼ	ԹԵՐԹ	ԹԵՐԹԵՐ
					ԱՆ	4	5
				Լայնական կտրվածքներ	CIVIL PROJECT		

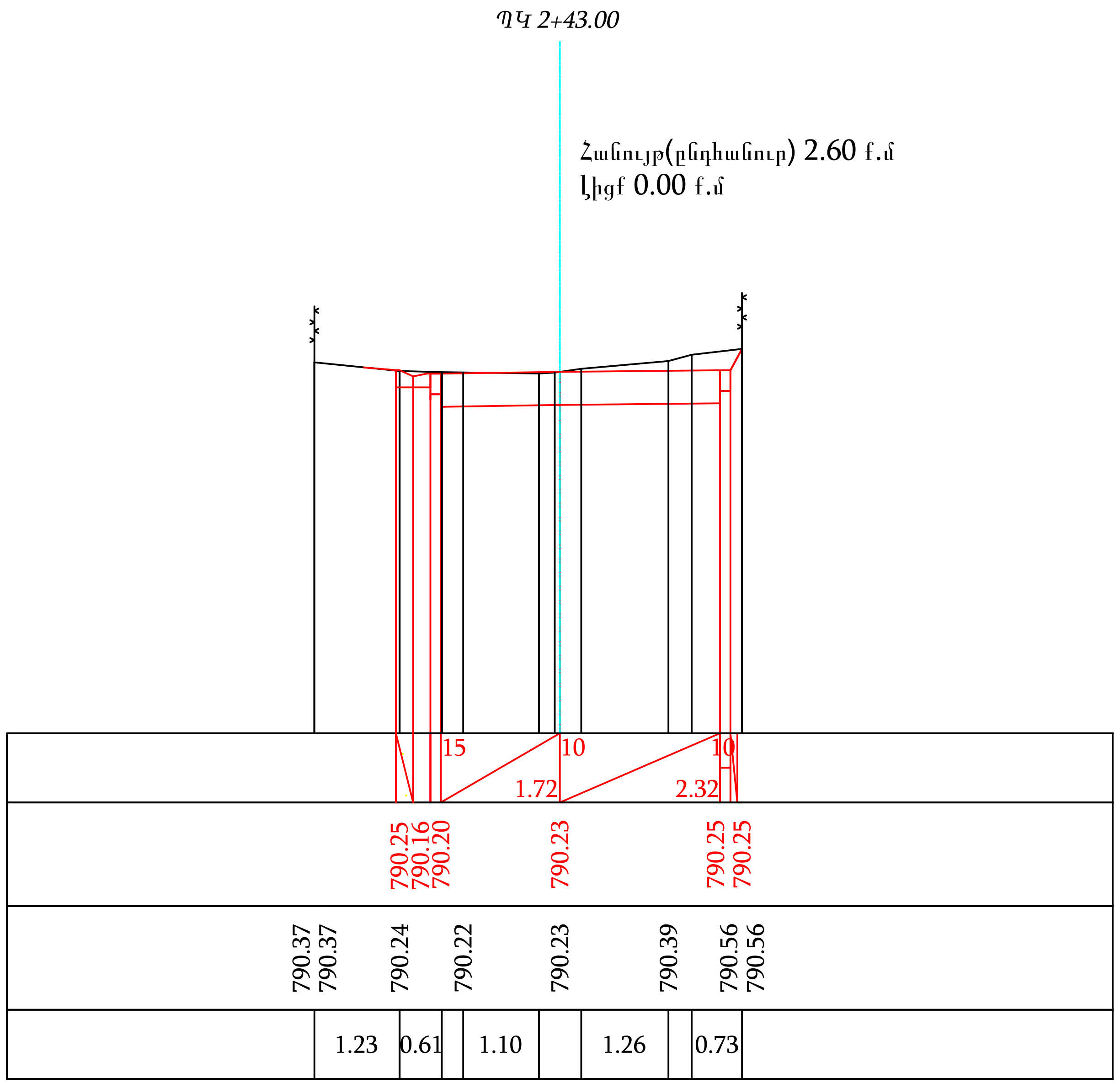

ՊԱՇՏՈՆ	ԱՆՈՒՆ ԱԶԳԱՆՈՒՆ	ՍՏՈՐԱԳՐ.	ԱՄՍԱԹ.	Նոյեմբերյան համայնքի Կողբ բնակավայրի 37-րդ փողոցի տուֆապատման աշխատանքների նախագծանախահաշվային փաստաթղթերի կազմման ծառայություններ		
ՆԳՃ	Ռ.ՀՈՎՀԱՆՆԻՍՅԱՆ					
ՆԱԽԱԳԾՈՂ	Ա.ՀԱՐՈՒԹՅՈՒՆՅԱՆ					
				ՊԱՏՎԻՐԱՏՈՒ՝ ՀՀ Տավուշի մարզի Նոյեմբերյանի համայնքապետարան	ՓՈՒԼ	ԹԵՐԹ	ԹԵՐԹԵՐ
					ԱՆ	5	5
				Լայնական կտրվածքներ	CIVIL PROJECT	

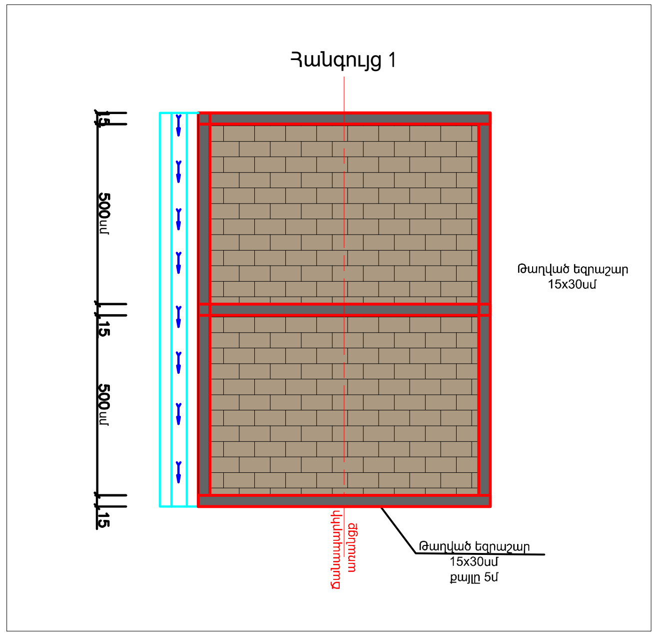

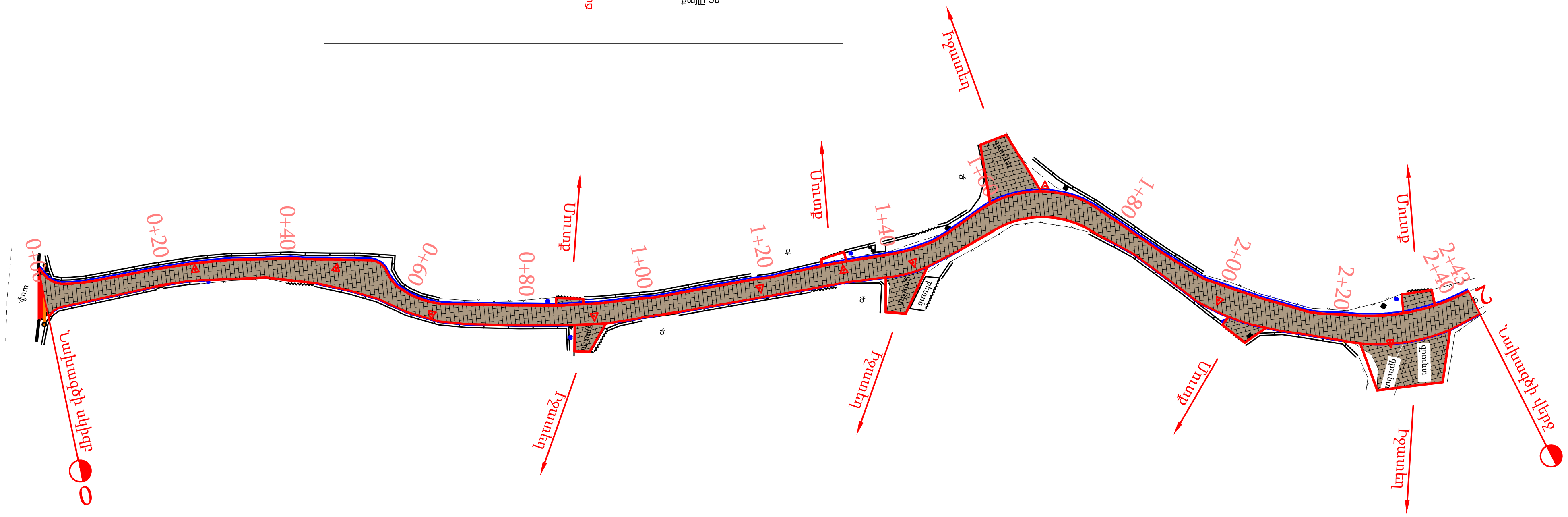

ՊԱՇՏՈՆ	ԱՆՈՒՆ ԱԶԳԱՆՈՒՆ	ՍՏՈՐԱԳՐ.	ԱՄՍԱԹ.	Նոյեմբերյան համայնքի Կողբ բնակավայրի 37-րդ փողոցի տուֆապատման աշխատանքների նախագծանախահաշվային փաստաթղթերի կազմման ծառայություններ		
ՆԳՃ	Ռ.ՀՈՎՀԱՆՆԻՍՅԱՆ					
ՆԱԽԱԳԾՈՂ	Ա.ՀԱՐՈՒԹՅՈՒՆՅԱՆ					
				ՊԱՏՎԻՐԱՏՈՒ՝ ՀՀ Տավուշի մարզի Նոյեմբերյանի համայնքապետարան	ՓՈՒԼ	ԹԵՐԹ	ԹԵՐԹԵՐ
					ԱՆ	1	1
				ՓՌՎԱԾ ՀԱՏԱԿԱԳԻԾ	CIVIL PROJECT	

Ճանապարհային պատվածքի կոնստրուկցիա

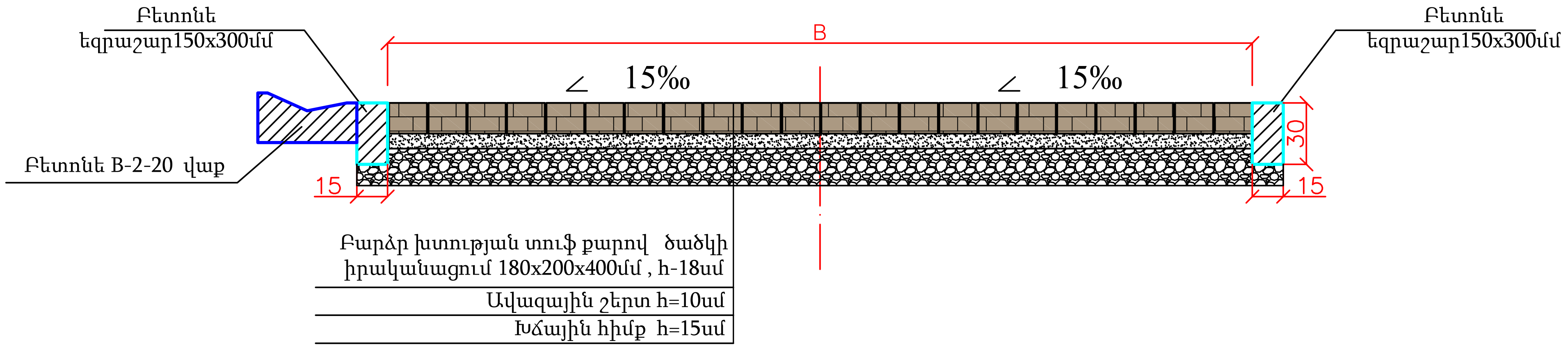

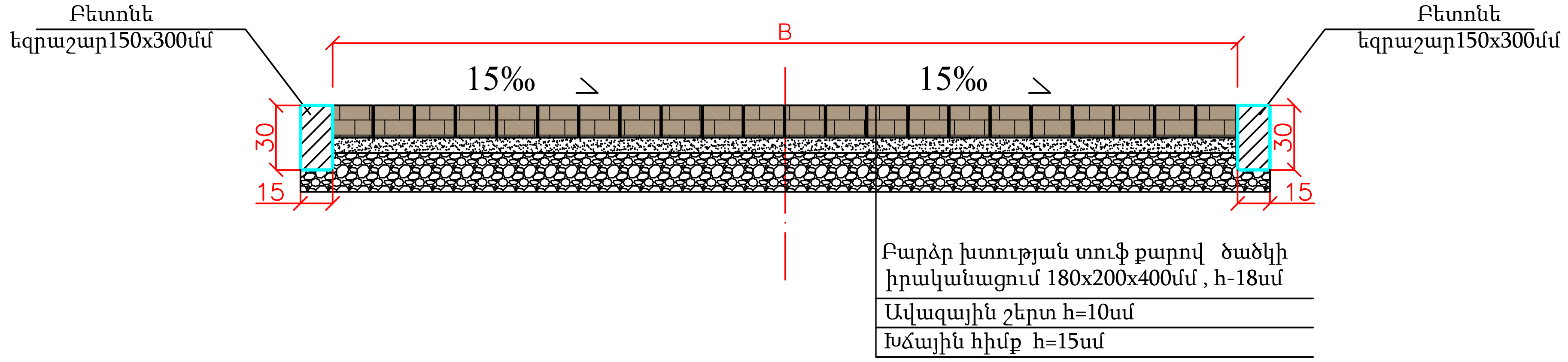

ՊԱՇՏՈՆ	ԱՆՈՒՆ, ԱԶԳԱՆՈՒՆ	ՍՏՈՐԱԳՐ.	ԱՄՍԱԹ.	Նոյեմբերյան համայնքի Կողբ բնակավայրի 37-րդ փողոցի տուֆապատման աշխատանքների նախագծանախահաշվային փաստաթղթերի կազմման ծառայություններ		
ՆԳՃ	Ռ.ՀՈՎՀԱՆՆԻՍՅԱՆ					
ՆԱԽԱԳԾՈՂ	Ա.ՀԱՐՈՒԹՅՈՒՆՅԱՆ					
				ՊԱՏՎԻՐԱՏՈՒ՝ ՀՀ Տավուշի մարզի Նոյեմբերյան խոշորացված համայնք	ՓՈՒԼ	ԹԵՐԹ	ԹԵՐԹԵՐ
					ԱՆ	01	01
				Ճանապարհային պատվածքի կոնստրուկցիա	CIVIL PROJECT		

Блок/Բլոկ B-2-20
50x100x20x(16)

Блок/Բլոկ B-1-22(20)

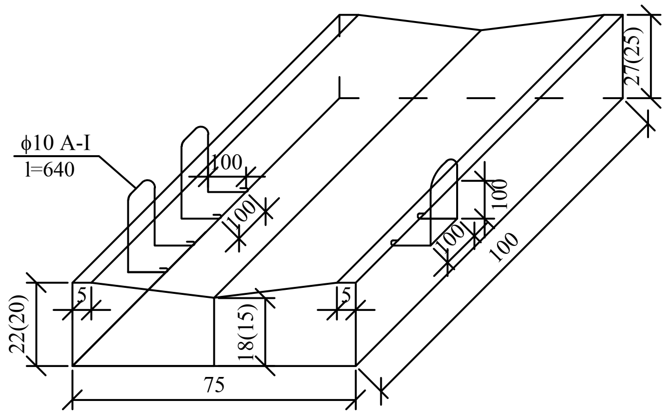

Блок/Բլոկ B-2-20(18)

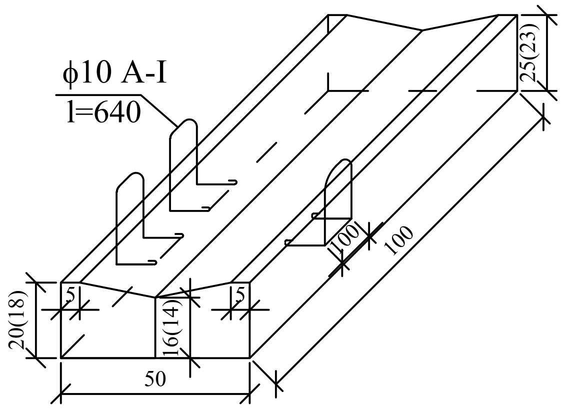

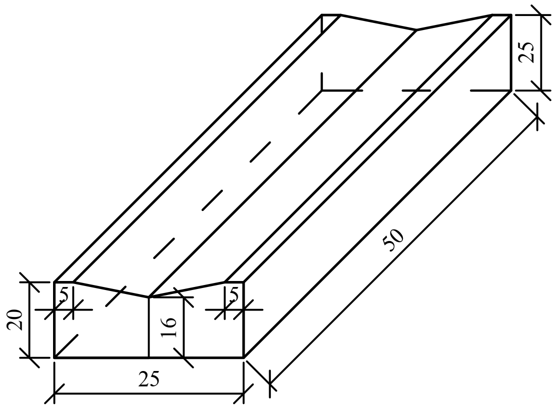

Վաք Б - 1 - 20 (75x100x20(25))	B - 30
Վաք Б - 2 - 20 (50x100x20(25))	B - 30
Վաք Б - 5 (45x100x18x13)	B - 30
Վաք Б - 6 (520x410x430x440)	B - 30
Վաք Б - 7 (80x25x51)	B - 30
Վաք Б - 8 (49x49x8)	B - 30
Վաք Б - 9 (50x88x87)	B - 30
Վաք Б - 4 - 20 (25x50x20x(16))	B - 30
Վաք Б - 3 - 20 (37,5x50x20x(16))	B - 30

ՊԱՇՏՈՆ	ԱՆՈՒՆ, ԱԶԳԱՆՈՒՆ	ՍՏՈՐԱԳՐ.	ԱՄՍԱԹ.
ՆԳՃ	Ռ.ՀՈՎՀԱՆՆԻՍՅԱՆ		
ՆԱԽԱԳԾՈՂ	Ա.ՀԱՐՈՒԹՅՈՒՆՅԱՆ		

Նոյեմբերյան համայնքի Կողբ բնակավայրի 37-րդ փողոցի տուֆապատման աշխատանքների նախագծանախահաշվային փաստաթղթերի կազմման ծառայություններ

ՊԱՏՎԻՐԱՏՈՒ՝ ՀՀ Տավուշի մարզի Նոյեմբերյանի համայնքապետարան

ՓՈՒԼ	ԹԵՐԹ	ԹԵՐԹԵՐ
ԱՆ	1	1

Ե/բ Б-2-20 վաքի կոնստրուկցիան

CIVIL PROJECT

Ճանապարհի նորոգման աշխատանքների իրականացման հատվածի երթևեկության կազմակերպման ժամանակավոր սխեմա /Բնակավայրից դուրս/
Временная схема организации движения на участкаь дорожно ремонтных пабот /Вне населеного пункта/

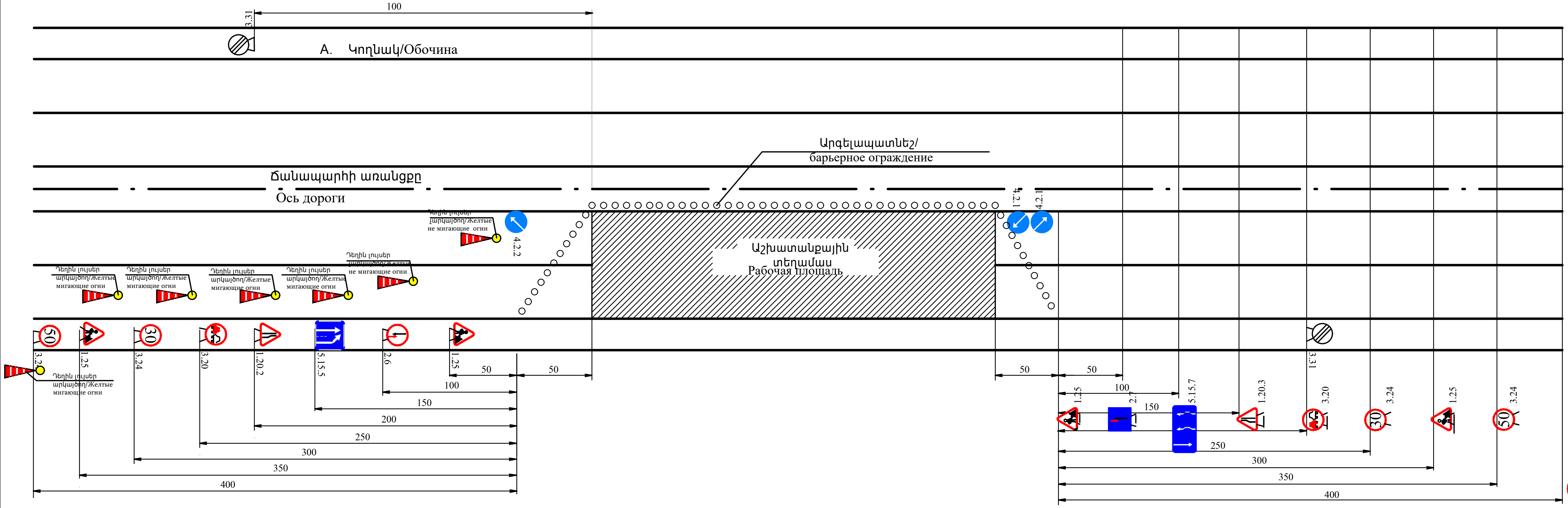

Ճանապարհի նորոգման աշխատանքների իրականացման հատվածի երթևեկության կազմակերպման ժամանակավոր սխեմա /Բնակավայրում/
Временная схема организации движения на участкаь дорожно ремонтных пабот /В населенном пункте/

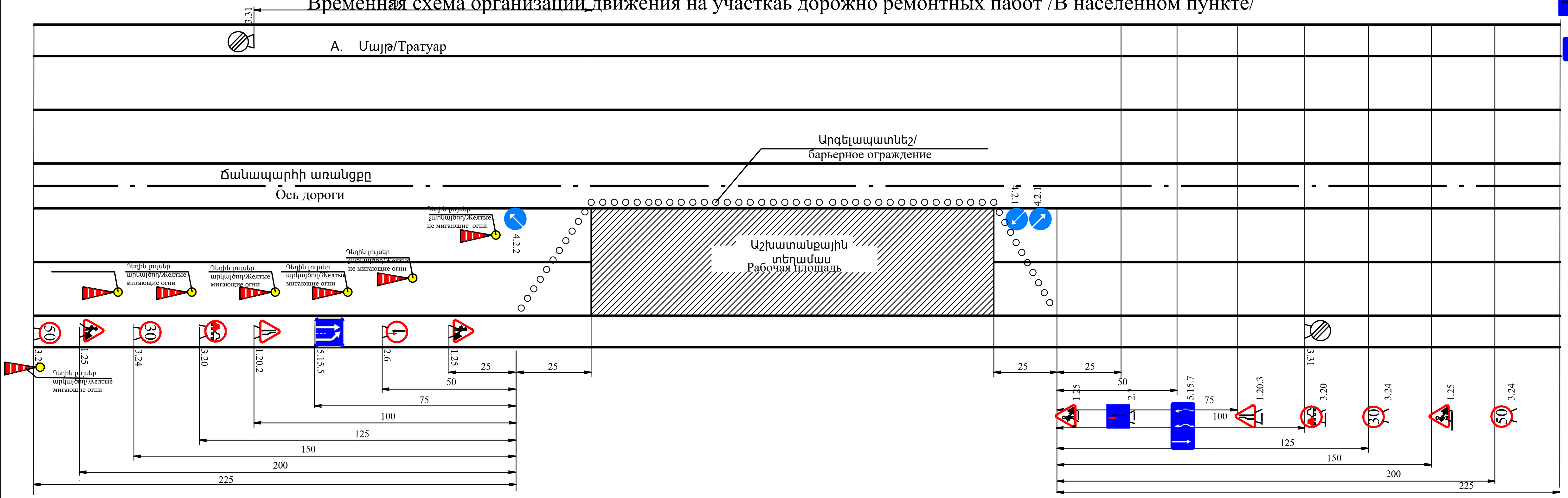

Պայմանական նշաններ /Условные обозначения

- 1.25 Ճանապարհային աշխատանքներ /Дорожные работы
- 1.20.2 Ճանապարհի նեղացում/Сужение дороги
- 1.20.3 Ճանապարհի նեղացում/Сужение дороги
- 3.20 Վազանցն արգելվում է/Обгон запрещен
- 3.24 Առավելագույն արագության սահմանափակում /Ограничение максимальной скорости
- 5.15.5 Գոտու վերջ/Конец полосы
- Դեղին արկայծող և չարկայծող լույսեր Желтые мигающие и не мигающие огни
- 3.31 Բոլոր սահմանափակումների գոտու վերջ Конец зоны всех ограничений
- 4.2.1 Արգելքի շրջանցում աջից /Объездная дорога справа
- 4.2.2 Արգելքի շրջանցում ձախից /Объездная дорога налево
- 2.6 Հանդիպակաց երթևեկության առավելություն /Преимущество встречного движения
- 2.7 Առավելություն հանդիպակաց երթևեկության նկատմամբ/ Преимущество перед встречным потоком
- 5.15.7 Երթևեկության ուղղությունը գոտիներով /Направление движения с полосами движения

Անուն,Ազգանուն Ստորագր./
Имя, отчество Подпись

Արկայծող լույսերի միջեվ հեռավորությունը չպետք է գերազանցի 6մ-ը:Արկայծող լույսերը տեղադրվում են շինհրապարակի երթեվեկության կառավարման համարնախատեսված 1-ին նշանից մինչեվ վերջին նշան: Նշանների վրա նույնպես պետք է տեղադրված լինի արկայծող լույսեր

Мигалки следует размещать на пластиковых конусах не менее 80 см. Расстояние мигающих огней не должно превышать 6 м. Мигалки размещены от первого до последнего знака для управления движением. На знаках также следует размещать мигалки.

ՊԱՇՏՈՆ	ԱՆՈՒՆ, ԱԶԳԱՆՈՒՆ	ՍՏՈՐԱԳՐ.	ԱՄՍԱԹ.	Նոյեմբերյան համայնքի Կողբ բնակավայրի 37-րդ փողոցի տուֆապատման աշխատանքների նախագծանախահաշվային փաստաթղթերի կազմման ծառայություններ		
ՆԳՃ	Ռ.ՀՈՎՀԱՆՆԻՍՅԱՆ	[signature]				
ՆԱԽԱԳԾՈՂ	Ա.ՀԱՐՈՒԹՅՈՒՆՅԱՆ	[signature]				
				ՊԱՏՎԻՐԱՏՈՒ՝ ՀՀ Տավուշի մարզի Նոյեմբերյանի համայնքապետարան	ՓՈՒԼ	ԹԵՐԹ	ԹԵՐԹԵՐ
					ԱՆ	1	1
				ԳԾԱՆՇՄԱՆ ՏԻՊԱՅԻՆ ԳԾԱԳԻՐ	CIVIL PROJECT	

Ճանապարհային նշան

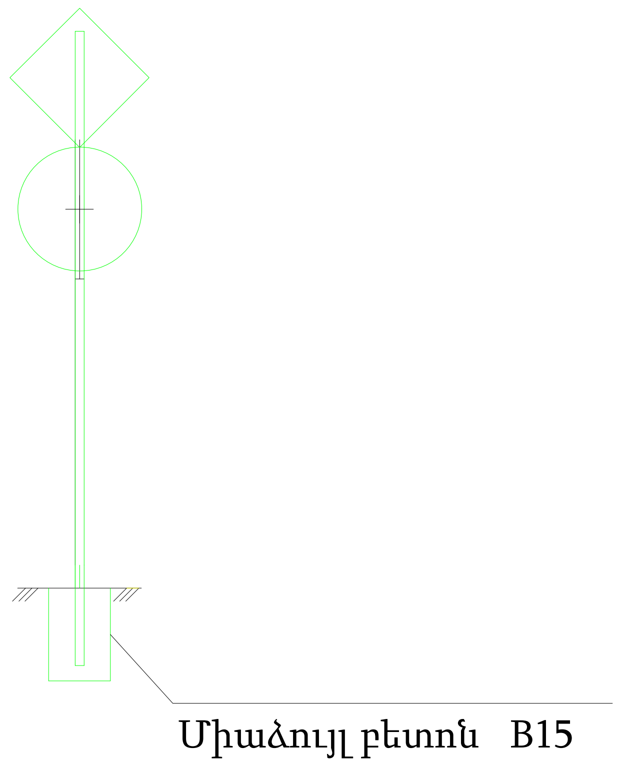

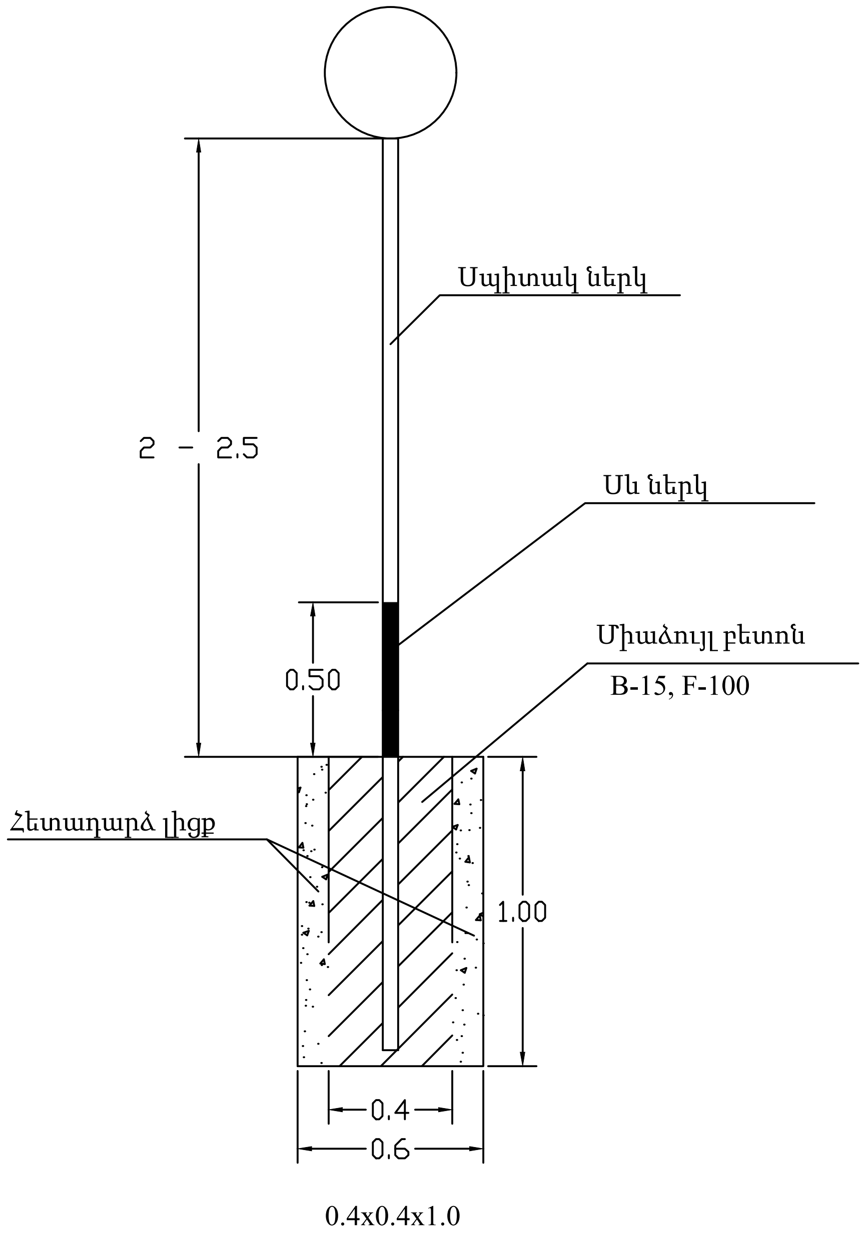

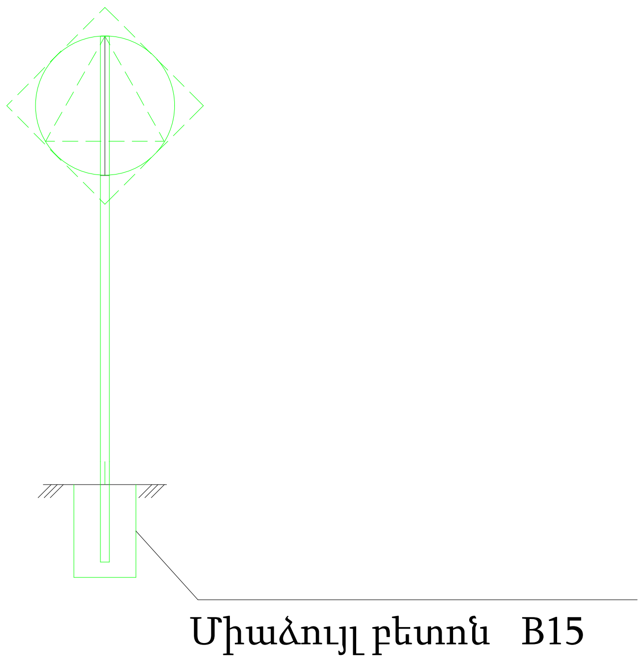

ՊԱՇՏՈՆ	ԱՆՈՒՆ, ԱԶԳԱՆՈՒՆ	ՍՏՈՐԱԳՐ.	ԱՄՍԱԹ.	Նոյեմբերյան համայնքի Կողբ բնակավայրի 37-րդ փողոցի տուֆապատման աշխատանքների նախագծանախահաշվային փաստաթղթերի կազմման ծառայություններ		
ՆԳՃ	Ռ.ՀՈՎՀԱՆՆԻՍՅԱՆ					
ՆԱԽԱԳԾՈՂ	Ա.ՀԱՐՈՒԹՅՈՒՆՅԱՆ					
				ՊԱՏՎԻՐԱՏՈՒ՝ ՀՀ Տավուշի մարզի Նոյեմբերյանի համայնքապետարան	ՓՈՒԼ	ԹԵՐԹ	ԹԵՐԹԵՐ
					ԱՆ	1	1
				Ճանապարհային նշանի գծագիր	CIVIL PROJECT		

Ջրընդունիչ վաք

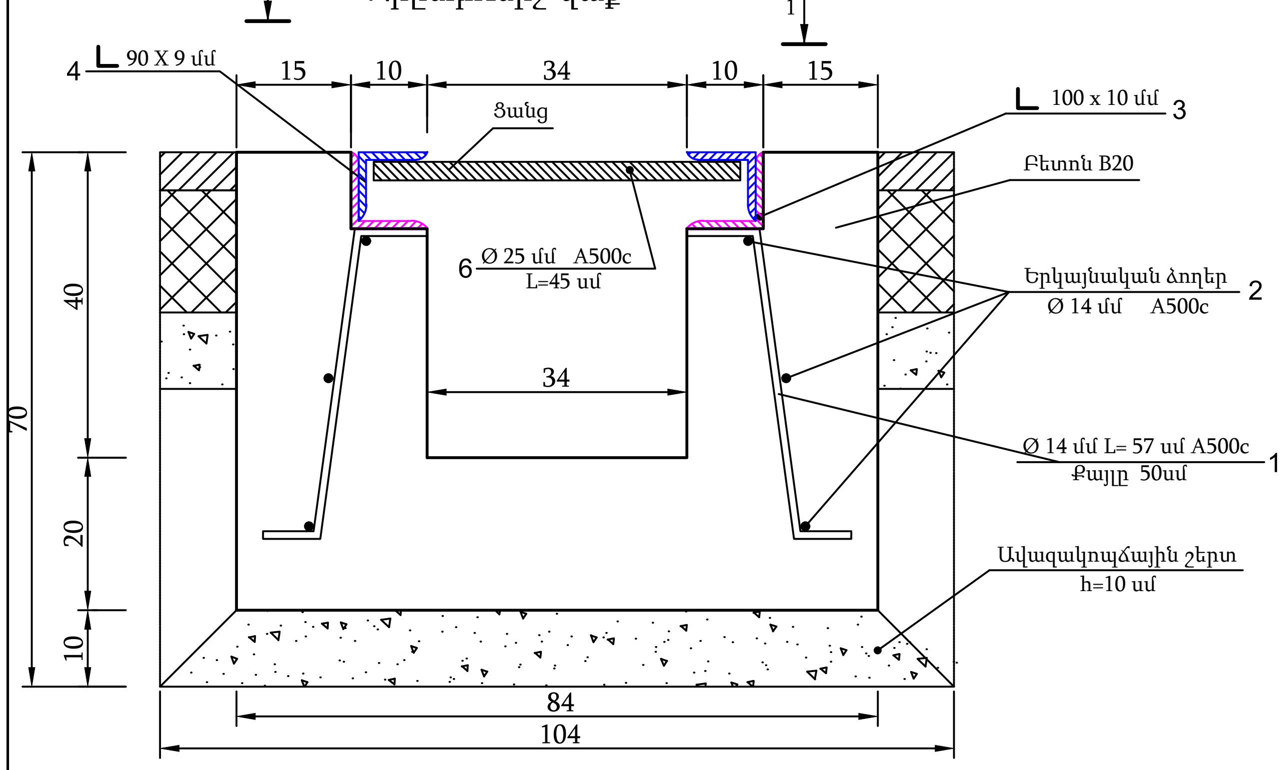

Ջրընդունիչ վաքի մետաղական ցանց

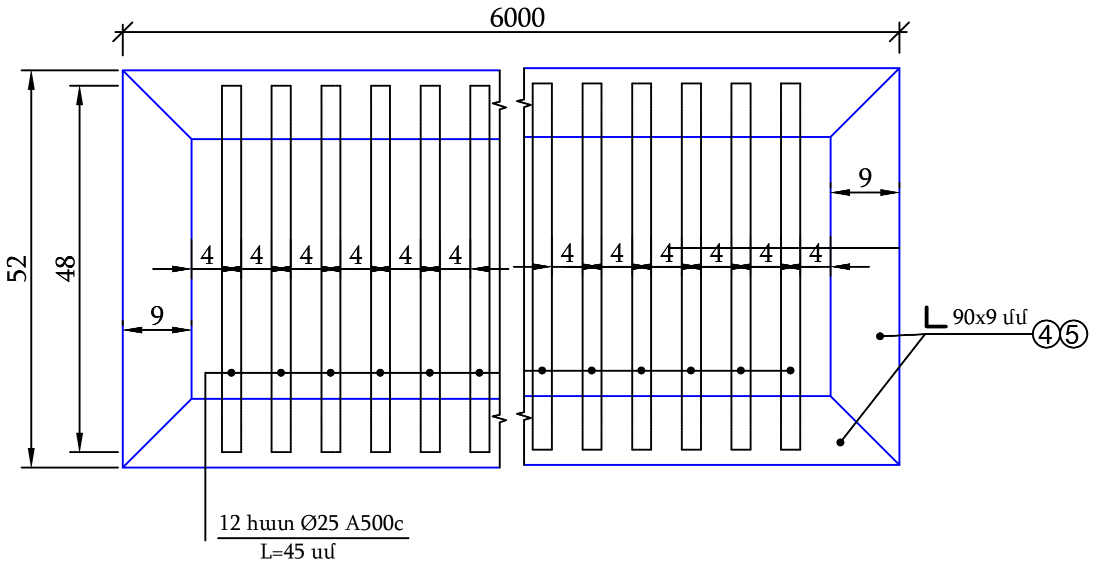

Ձևավոր ամրան

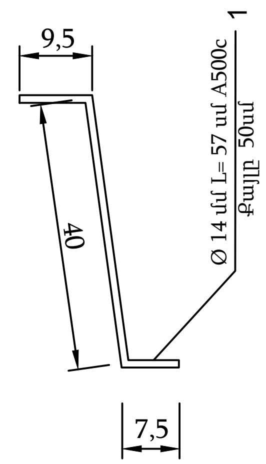

1-1

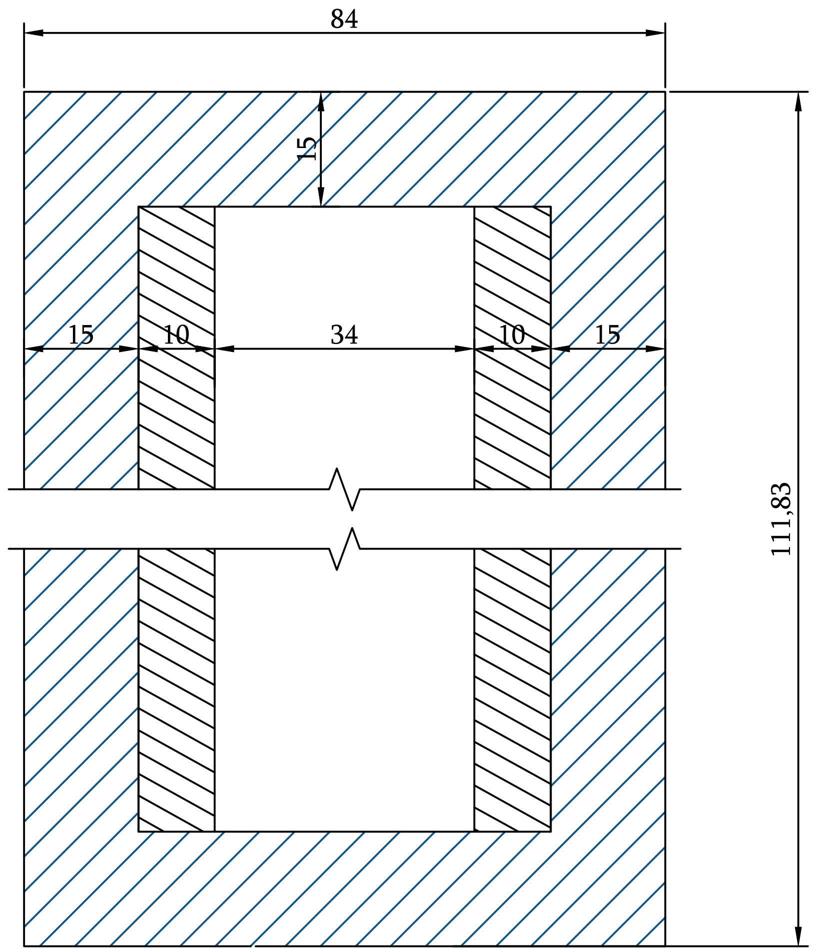

Մասնագիր

N	Անվանում	Երկարութ. մմ	1 գմ-ում քանակ հատ	1գմ-ում երկարութ. մ	1 գմ քաշը կգ	Քաշը 1գմ կգ	ΣԵրկար մ	Σ քաշը
							Կմ	
							308մ	
1	Ø14A500C	570	4	2.28	1.208	2.75	702.24	848.31
2	Ø14A500C	1000	6	6	1.208	7.25	1848.00	2232.38
3	∟100x10	1000	2	2	15.1	30.20	616.00	9301.60
4	∟90x9	1000	2	2	12.2	24.40	616.00	7515.20
5	∟90x9	520	2	1.04	12.2	12.69	320.32	3907.90
6	Ø25A500C	480	12	5.76	3.853	22.19	1774.08	6835.53
Բետոն B20					$մ^3$	0.348		107.08
Ավազակոպճային շերտ h=10սմ					$մ^3$	0.094		28.95
Քսվածքային ջրամեկուսացում					$մ^2$	1.2		369.60
Փոսորակի փորում					$մ^3$	0.85		261.80
Հետադարձ լիցք ձեռքով					$մ^3$	0.16		49.28
Ավելացած գրունտի բարձում ա/ի ձեռքով և տեղափոխ. լցակ.					$մ^3$	0.69		212.52
Վերջնամասի բետոն B-20					$մ^3$		0.126	

Ծանոթություն
1. Չափսերը տրված են ՜՜սմ՜՜:
2. 100 x10 անկյունակը եռակցվում է Ø 14 ամրանի հետ:

ՊԱՇՏՈՆ	ԱՆՈՒՆ ԱԶԳԱՆՈՒՆ	ՍՏՈՐԱԳՐ.	ԱՄՍԱԹ.	Նոյեմբերյան համայնքի Կողբ բնակավայրի 37-րդ փողոցի տուֆապատման աշխատանքների նախագծանախահաշվային փաստաթղթերի կազմման ծառայություններ		
ՆԳՃ	Ռ.ՀՈՎՀԱՆՆԻՍՅԱՆ					
ՆԱԽԱԳԾՈՂ	Ա.ՀԱՐՈՒԹՅՈՒՆՅԱՆ					
				ՊԱՏՎԻՐԱՏՈՒ՝ ՀՀ Տավուշի մարզի Նոյեմբերյանի համայնքապետարան	ՓՈՒԼ	ԹԵՐԹ	ԹԵՐԹԵՐ
					ԱՆ	1	1
				ՋՐԸՆԴՈՒՆԻՉԻ ՀԱՏԱԿԱԳԻԾ Մ 1:1000		

ՀՈՂԱՅԻՆ ԱՇԽԱՏԱՆՔՆԵՐԻ ԱՄՓՈՓԱԳԻՐ

Նոյեմբերյան համայնքի Կողբ բնակավայրի 37-րդ փողոցի տուֆապատման աշխատանքներ

Կմ	+	Երկարություն	Հողային պաստառի վերականգնում												Կողնակ				
			Հանույթ										Լիցք		Լայնություն		Մակերես $մ^2$		
			Լայնական կտրվածքների մակերեսը մասնակի միջին				Ծավալ $մ^3$						Լայնական կտրվածքների մակերեսը մասնակի միջին	Ծավալ $մ^3$	Ձախ	Աջ	Ընդամենը	Ձախ	Աջ
							Ընդամենը	Այդ թվում ըստ բնահողերի											
			18aV	33գ-III	13 IV			18aV	33գ-III	13 IV									
1	2	3	4	5	6	7	8	9	10	11	12	13	14	15	16	17	18	19	20
0	000			4.51															
		20		2.72			54.3		54.3				0						
0	020			0.92									0.01						
		20		1.05			20.9		20.9				0.02	0.4					
0	040			1.17									0.03						
		20		1.11			22.2		22.2				0.015	0.3					
0	060			1.05															
		20		1.33			26.6		26.6				0						
0	080			1.61															
		20		1.14			22.8		22.8				0.005	0.1					
0	100			0.67									0.01						
		20		1.20			24		24				0.005	0.1					
0	120			1.73															
		20		1.55	1.00		50.9		30.9	20			0						
0	140			1.36	1														
		20		1.39	1.00		47.8		27.8	20			0.01	0.2					
0	160			1.42									0.02						
		20		1.47			29.3		29.3				0.01	0.2					
0	180			1.51															
		20		1.64			32.7		32.7				0						
0	200			1.76															
		20		1.49			29.7		29.7				0						
0	220			1.21															
		20		1.43	1.00		48.6		28.6	20			0						
0	240			1.65	1														
		2.86		1.13	1.00		6.0775		3.218	2.86			0						
0	243			0.60	1														
Ընդամենը		**243**		**39.79**			**415.9**		**353**	**62.9**				**1.3**					

Կազմեց՝ **Ա. Հարությունյան**

ԵՐԹԵՎԵԿԵԼԻ ՄԱՍԻ ՆՈՐՈԳՄԱՆ ԱՄՓՈՓԱԳԻՐ

ВЕДОМОСТЬ РЕМОНТА ПРОЕЗЖЕЙ ЧАСТИ

Նոյեմբերյան համայնքի Կողբ բնակավայրի 37-րդ փողոցի տուֆապատման աշխատանքներ

Կմ КМ	+	Երկարություն, մ Длина, м	Ճանապարհային հագուստի քանդում և վերականգնում								Ծանոթություն
			Վերականգնում Восстановление			Խճային հիմք h=15սմ մ2	Ավազային շերտ h=10սմ մ2	Բարձ խտության տուֆ քարով ծածկի իրականացում 180x200x400մմ, h-18սմ $մ^2$	Բետոնե երկաշարային եզրաշար 150x300մմ մ	Բետոնե լայնական եզրաշար 150x300մմ /քայլը 5մ/ մ	
			Մասնակի լայնություն մ Частичная ширина м	Միջին լայնություն մ Средняя ширина м	Մակերեսը $մ^2$ Площадь $м^2$						
1	2	3	4	5	6	7	8	9	10	11	12
0	000		7.9								
		20		5.2	104.5	104.5	104.5	104.5	40.0	26.1	
0	020		2.6								
		20		3.0	59.7	59.7	59.7	59.7	40.0	11.9	
0	040		3.4								
		20		3.1	61.0	61.0	61.0	61.0	40.0	12.2	
0	060		2.7								
		20		2.9	58.2	58.2	58.2	58.2	40.0	11.6	
0	080		3.1								
		20		3.0	59.8	59.8	59.8	59.8	40.0	12.0	
0	100		2.9								
		20		2.8	56.9	56.9	56.9	56.9	40.0	11.4	
0	120		2.8								
		20		3.2	63.3	63.3	63.3	63.3	40.0	12.7	
0	140		3.5								
		20		3.8	75.0	75.0	75.0	75.0	40.0	15.0	
0	160		4.0								
		20		3.6	71.2	71.2	71.2	71.2	40.0	14.2	
0	180		3.1								
		20		3.7	73.0	73.0	73.0	73.0	40.0	14.6	
0	200		4.2								
		20		3.2	64.4	64.4	64.4	64.4	40.0	12.9	
0	220		2.3								
		23		1.1	26.1	26.1	26.1	26.1	45.9	5.7	
0	243										
Ընդամենը Итого		**243**			**773**	**773**	**773**	**773**	**486**	**160**	

Կազմեց՝ Ա.Հարությունյան

ԻՋԱՏԵՂԵՐԻ ԵՎ ՄՈՒՏՔԵՐԻ ԱՄՓՈՓԱԳԻՐ

Նոյեմբերյան համայնքի Կողբ բնակավայրի 37-րդ փողոցի տուֆապատման աշխատանքներ

N	Ձախ ԿՄ +		Աջ		Երթևեկելի մասի լայնությունը մ	Երկարություն մ	Հատման անկյուն	Կորացման շառավիղ մ Ձախ	Կորացման շառավիղ մ Աջ	Հողային աշխատանքներ Հանույթ III (33զ)	Հողային աշխատանքներ Հանույթ 18aV	Հողային աշխատանքներ Լիցք	Հողային պաստառի հարթեցում $մ^2$	Ծածկի մակերես Բետոնե եզրաշար 150x300մմ	Ծածկի մակերես Խիճային հիմք h=12սմ $մ^2$	Ծածկի մակերես Ավազային շերտ h=10սմ $մ^2$	Ծածկի մակերես Բարձ խտության տուֆ քարով ծածկ 18x20x40սմ , h-18սմ, $մ^2$	Մետաղ.խողովակ Տրամագիծ մմ	Մետաղ.խողովակ գծ.մ	Մետաղ.խողովակ Միացման/գլխադիրի բետոն $մ^3$	Մետաղ.խողովակ Ավազակոպճային շերտ h=10 սմ $մ^3$	Մետաղ.խողովակ Ջրամեկուսացում խողովակի գծ.մ	Մետաղ.խողովակ Ջրամեկուսացում գլխամասերի $մ^2$	Ծանոթություն
1	2	3	4	5	6	7	8	9	10	11	12	13	14	15	16	17	18	19	20	21	22	23	24	25
1	0	087			4.5	0.9	90			1.2				6.8	3.8	3.8	**3.82**							Մուտք
2			0	091	2.6	4.4	71			4.9				12.1	15.4	15.4	**15.35**							Իջատեղ
3	0	131			4	1.15	90			1.4				5.4	4.4	4.4	4.38							Մուտք
4			0	143	3.4	6.4	56			8.9				17.4	27.8	27.8	27.83							Իջատեղ
5	0	163			4.6	9.4	90			19.0				25.1	59.4	59.4	59.43							Իջատեղ
6			0	205	4.7	2.2	90			3.8				10.6	12.0	12.0	11.95							Մուտք
7			0	230	11	7	90			29.1				27.6	90.9	90.9	90.89							Իջատեղ
8	0	234			5.1	2.75	90			4.3				10.7	13.5	13.5	13.49							Մուտք
Ընդամենը										**72.7**				**115.7**	**227.1**	**227.1**	**227.1**							

Կազմեց՝ Ա.Հարությունյան

ԲԵՏՈՆԵ ՎԱՔԵՐԻ ԱՄՓՈՓԱԳԻՐ
ВЕДОМОСТЬ БЕТОННЫХ ЛОТКОВ
Նոյեմբերյան համայնքի Կողբ բնակավայրի 37-րդ փողոցի տուֆապատման աշխատանքներ

Սկիզբ Начало		Վերջ Конец		Երկարություն մ Длина м			Խողովակների երկարությունը մ Длина труб м	Հողային աշխատանքներ $մ^3$ Земляные работы, $м^3$	Վաքերի երկարությունը մ Длина лотков, м	Հավաքովի ե/բ Б-1-20-50 վաքերի Лоток Б-1-20-5			Հավաքովի ե/բ 30x34սմ վաքեր Лоток 30x34см			Ավազախճային նախապատրաստում h=10սմ (վաքերի տակ) $մ^3$ Гравийно-песчаная подготовка h=10см $м^3$	Վաքերի ջրամեկուսացում $մ^2$ Гидроизоляция $м^2$	Փորվածքի փորում $մ^3$ Разработка котлавана $м^3$	Ծանոթություն Примечание
ԿՄ/КМ	+	ԿՄ/ КМ	+	ձախ слева	Առանցքով По оси	աջ справа				հատ шт	գծ.մ п.м	$մ^3$ $м^3$	հատ шт	գծ.մ п.м	$մ^3$ $м^3$				
1	2	3	4	5	6	7	8	9	10	11	12	13	14	15	16	17	18	19	20
0	000	0	243			243			243	243	243	24.3				12.15	230.9	24.3	
Ընդամենը/Итого									243	243	243	24.30				12.15	230.9	24.3	

Կազմեց՝ **Ա.Հարությունյան**

ՃԱՆԱՊԱՐՀԱՅԻՆ ՆՇԱՆՆԵՐԻ ԱՄՓՈՓԱԳԻՐ													
Նոյեմբերյան համայնքի Կողբ բնակավայրի 37-րդ փողոցի տուֆապատման աշխատանքների նախագծանախահաշվային փաստաթղթերի կազմման ծառայություններ													
Հ/Հ	Առանցքից ձախ		Առանցքից աջ		Համարը ըստ Պետստանդարտի 52290-04-ի								Ծանոթություն
					Ճանապարհային նշանի անվանումը հատ.								
	ՊԿ	+	ՊԿ	+	նախազգուշացնող	առավելության	արգելող	թելադրող	հատուկ թելադրանքի	տեղեկատվության	սպասարկման	Լրաց. նշան	
1	2	3	4	5	6	7	8	9	10	11	12	13	14
					Հայելի								Խաչմերուկի մոտ Հայելի
	0	2				2.4							
			0	10			3.24						(40 կմ/ժ)
			0	93		2.4							
			1	46		2.4							
	1	58				2.4							
	2	20					3.24						(40 կմ/ժ)
			2	38		2.4							
Ընդամենը					1	5	2						Σ 8

Ծանոթություն. 1.Մետաղական կանգնակ 8 հատ h=3մ d=57մմ/4մմ

Կազմեց Ա. Հարությունյան

ՋՐԸՆԴՈՒՆԻՉ ԲԵՏՈՆՅԱ ՎԱՔԵՐ ՄԵՏԱՂԱԿԱՆ ՑԱՆՑՈՎ

Նոյեմբերյան համայնքի Կողբ բնակավայրի 37-րդ փողոցի տուֆապատման աշխատանքներ

Մասնագիր

N	Անվանում	Երկարութ. մմ	1 գմ-ում քանակ հատ	1գմ-ում երկարութ. մ	1 գմ քաշը կգ	Քաշը 1գմ կգ	ΣԵրկար մ	Σ քաշը
							Կմ	
							10մ	
1	Ø14A500C	570	4	2.28	1.208	2.75	22.80	27.54
2	Ø14A500C	1000	6	6	1.208	7.25	60.00	72.48
3	∟100x10	1000	2	2	15.1	30.20	20.00	302.00
4	∟90x9	1000	2	2	12.2	24.40	20.00	244.00
5	∟90x9	520	2	1.04	12.2	12.69	10.40	126.88
6	Ø25A500C	480	12	5.76	3.853	22.19	57.60	221.93
Բետոն B20					$մ^3$	0.348		3.38
Ավազակոպճային շերտ h=10սմ					$մ^3$	0.094		0.94
Քսվածքային ջրամեկուսացում					$մ^2$	1.2		12.00
Փոսորակի փորում					$մ^3$	0.85		8.50
Հետադարձ լիցք ձեռքով					$մ^3$	0.16		1.60
Ավելացած գրունտի բարձում ա/ի ձեռքով և տեղափոխ. լցակ.					$մ^3$	0.69		6.90
Վերջնամասի բետոն B-20					$մ^3$		0.126	

ՀԱՄԱՀԱՎԱՔ ԱՄՓՈՓԱԳԻՐ

Նոյեմբերյան համայնքի Կողբ բնակավայրի 37-րդ փողոցի տուֆապատման աշխատանքներ

N N	Աշխատանքների անվանումը	Չափ. միավ.	Ծավալ	Ծանոթ.
1	2	3	4	5
	I Հողային աշխատանքներ			
1	III (33գ) կարգի բնահողի մշակվում էքսկավատորով 0.65մ3 շ. տ, բարձում ա/ինքնաթափերի վրա և տեղափոխում լիցք 100 մ (հարթում,ջրում, խտացում)	$մ^3$	1.30	
2	III (33գ) կարգի բնահողի մշակում և բարձում էքս. 0,65մ3 շ.տ. ա/ի վրա, տեղափոխում լցակույտ 3 կմ	$մ^3$	313.00	
3	Նույնը ձեռքով, բարձում 0,65մ3 շ.տ. էքս. ա/ի տեղափոխում 3կմ լցակույտ	$մ^3$	40.00	
2	13 IV / 12 IV կարգի բնահողի մշակում և բարձում էքս. 0,65մ3 շ.տ. ա/ի վրա, տեղափոխում լցակույտ 3 կմ	$մ^3$	60.00	
3	Նույնը ձեռքով, բարձում 0,65մ3 շ.տ. էքս. ա/ի տեղափոխում 3կմ լցակույտ	$մ^3$	2.90	
	II. Երթևեկելի մաս			
1	Խճային հիմք h=15 սմ	$մ^2$	773	
2	Ավազայիննն շերտ h=10սմ	$մ^2$	773	
3	Բարձր խտության տուֆ քարով ծածկի իրականացում 180x200x400մմ , h-18սմ	$մ^2$	773	
4	Միաձույլ բետոնե եզրաշար 150x300մմ B-20	$մ/մ^3$	646/29.07	
	III. Իջատեղեր			
1	III (33գ) կարգի բնահողի մշակում և բարձում էքս. 0,65մ3 շ.տ. ա/ի վրա, տեղափոխում լցակույտ 3 կմ	$մ^3$	72.7	
2	Խճային հիմք h=12 սմ	$մ^2$	227.1	
3	Ավազայիննն շերտ h=10սմ	$մ^2$	227.1	
4	Բարձ խտության տուֆ քարով ծածկի իրականացում 180x200x400մմ , h-18սմ	$մ^2$	227.1	
5	Միաձույլ բետոնե եզրաշար 150x300մմ B-20	$մ/մ^3$	115.7/5.21	
	VI.Ջրընդունիչ վաքի կառուցում			
1	III (33գ) կարգի գրունտի մշակվում էքսկավատորով 0.65մ3 շ. տ, բարձում ա/ինքնաթափերի վրա և տեղափոխում լցակույտ 3 կմ	$մ^3$	6.90	
7	Փոսրակի քանդում 13 IV / 12 IV կարգի բնահողերում էքս. 0.65մ3 շ.տ կողքի կուտակումով	$մ^3$	1.60	
2	Ավազակոպճային շերտ h=10սմ	$մ^3$	0.94	
3	Քսվածքային ջրամեկուսացում	$մ^2$	12.00	
4	Ջրընդունիչի միաձույլ ե/բ B20	$մ^3$	3.38	
5	ամրան Ø14A500C L-0,57մ	գծ.մ/կգ	22.80/27.54	
6	ամրան Ø14A500C L-1,0մ	գծ.մ/կգ	60/72.48	
7	Հետադարձ լիցք ձեռքով	$մ^3$	1.60	
	Ցանց			
8	Անկյունակ ∟100x10, L-1,0մ	գծ.մ/կգ	20/ 302	
9	Անկյունակ ∟90x9, L-1,0մ	գծ.մ/կգ	20 /244	
10	Անկյունակ ∟90x9, L-0,52մ	գծ.մ/կգ	10.40 /126.88	
11	ամրան Ø25A500C, L-0,48մ	գծ.մ/կգ	57.60 /221.93	
	V. Ե/բ հավաքովի վաք Б-2-20			
1	III (33գ) կարգի բնահողում փոսրակի փորում 0.65$մ^3$ էքս. բարձում ա/ի վրա, տեղափոխում լցակույտ 3 կմ	$մ^3$	20	
2	33գIII կարգի բնահողի մշակում ձեռքով, կողքի կուտակմնով	$մ^3$	4.3	
3	Ավազակոպճային շերտ h=10սմ	$մ^3$	12.15	
4	Բետոնե վաքերի ջրամեկուսացում բիտումով	$մ^2$	230.9	
5	Հավաքովի ե/բ Б-2-20 /50/ վաքերի տեղադրում	$հատ/գծ.մ/մ^3$	243/243/24.3	
6	Հետադարձ լիցք ձեռքով	$մ^3$	4.3	
	VI Ճանապարհային նշաններ			
	Նոր ճանապարհային նշաններ	հատ		

1	2	3	4	5
ա	Նախազգուշացնող	հատ		
բ	Առավելության	հատ	5	
դ	Արգելող	հատ	2	
ե	Թելադրող	հատ		
զ	Հատուկ թելադրանքի	հատ		
	Խաչմերուկի մոտ սֆերիկ, ճան. անվտանգության պլաստիկե հայելի D=800մմ	հատ	1	
	Մետաղական կանգնակ h=3մ d=57մմ/4մմ	հատ	8	
	Միաձույլ բետոն B20 0.4x0.4x1.00	$մ^3$	1.28	

Կազմեց` Ա .Հարությունյան